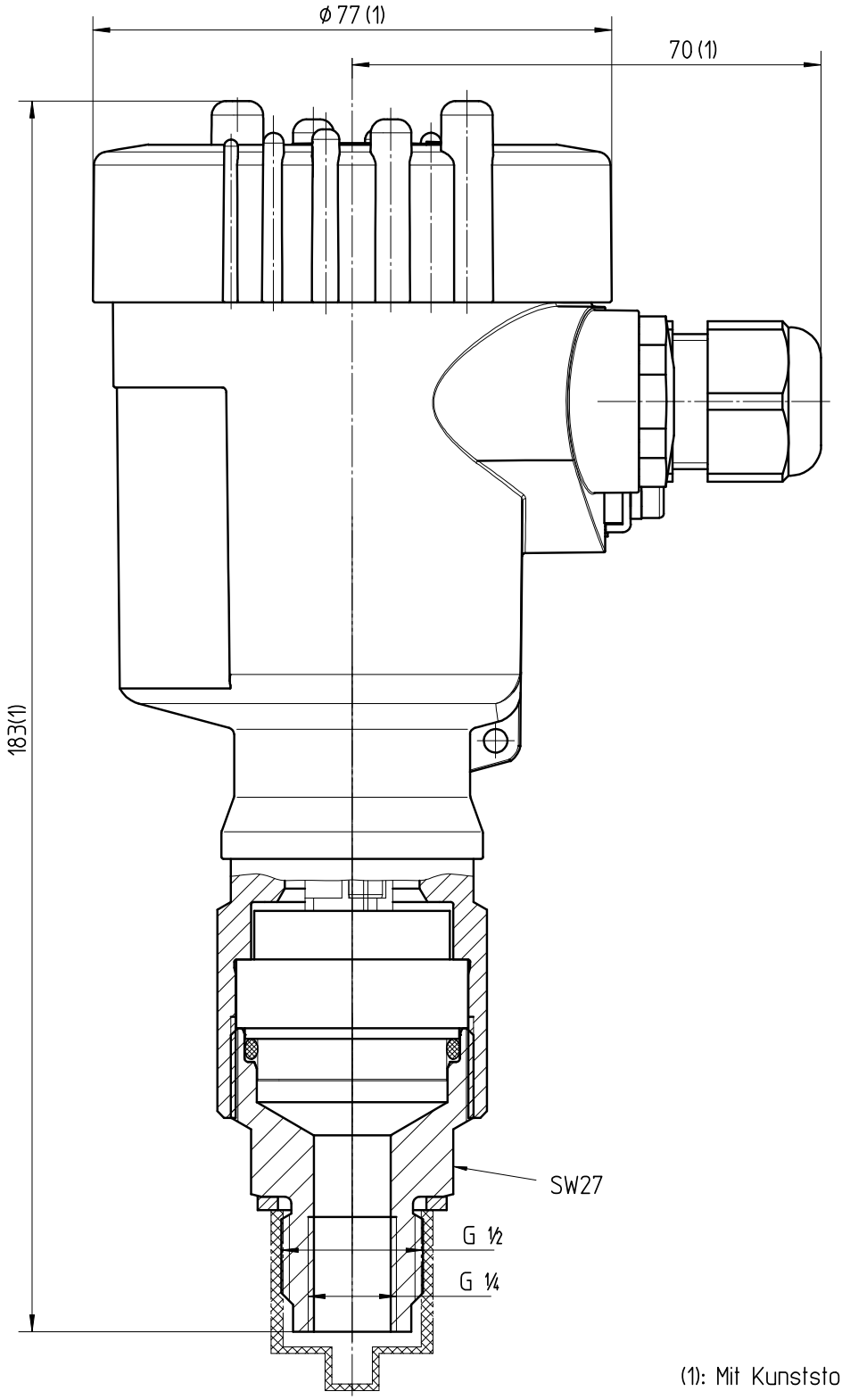

(1): Mit Kunststoffgehäuse

This drawing remains property of VEGA-Grieshaber KG
It may be neither copied nor informed to third persons
or competitors without our approval.
(§ 2 paragraph 1 fig.7 copyright act of 9th Sept. 1965)

Diese Zeichnung bleibt Eigentum der Firma VEGA-Grieshaber KG
Sie darf ohne unsere Genehmigung weder kopiert,
noch 3. Personen oder Konkurrenzfirmen mitgeteilt werden.
(§ 2 Abs.1 Ziff.7 UrhG vom 09.09.1965)

Passmaß/tol.dimens.	Abmaß/allowance	Änderung / changing	Datum / Date	gezeichnet / freigegeben drawn / checked

	Freimaßtoleranz general tolerance ISO 2768-mK	gezeichnet drawn	Datum/Date 23.10.02	Name/Name KoppT	Benennung BAR52 G½-G¼-1.4435	Description BAR52 G½-G¼-1.4435
		freigegeben checked	23.10.02	KoppT		
Werkstoff / Material		Maßstab Scale 1:1	VEGA Grieshaber KG Postfach 1142 77757 Schiltach Germany		Art.Nr. / Art.No. ZG2756	Änd.-Zust. / Vers. –
					Zchngs.-Nr. / Drawing No. ZG2756	
		Originalformat size of origin A4			Var.Fam.:	Var.Fam.2:
					Teil ähnl. / sim. part	Ersatz f. / replacement f.
					Arb.Anw. / work.instr.	