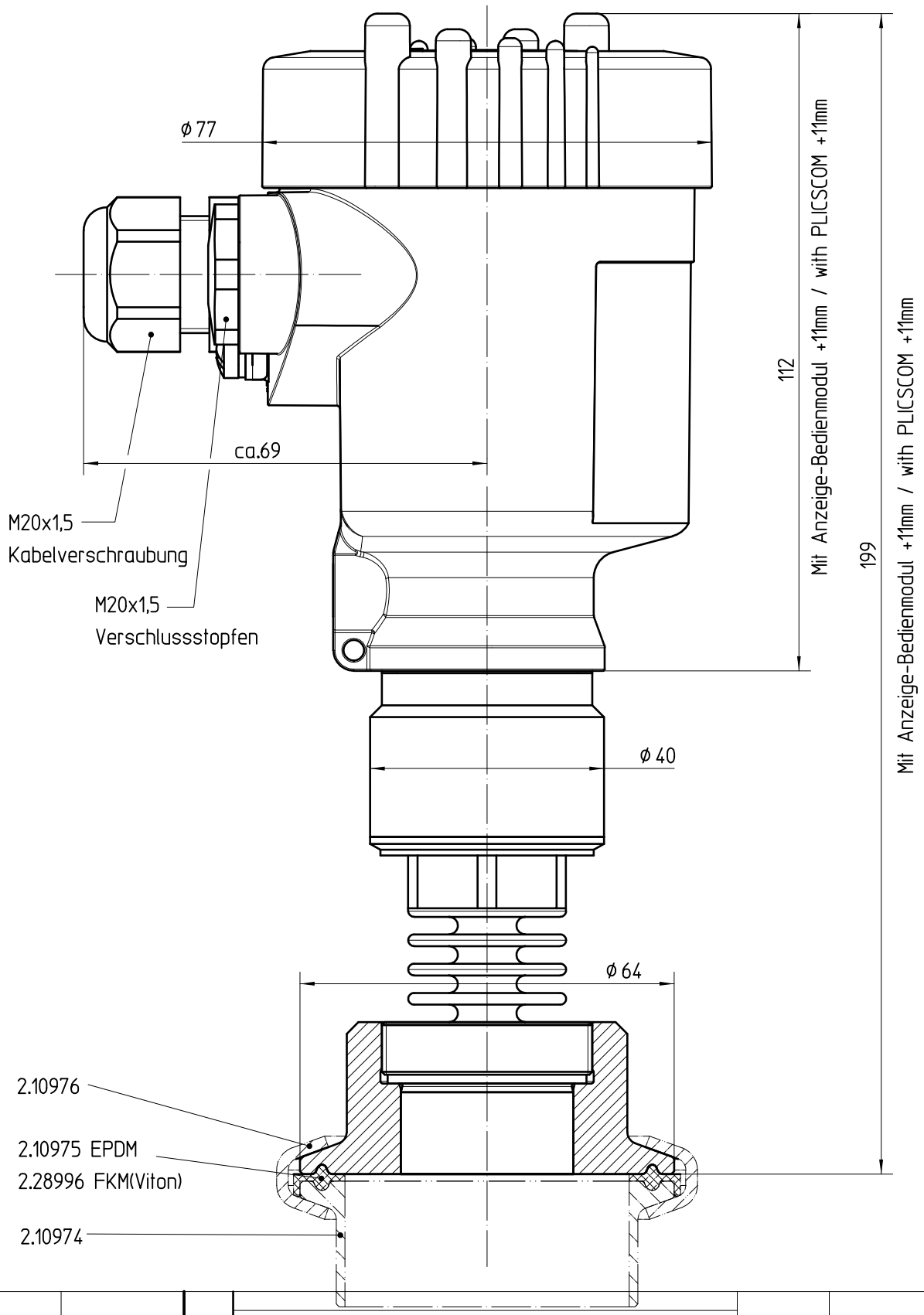

		01	Maß 199 war 194 Ä-Nr.14891 Maß 199 was 194 Ä-Nr.14891	29.04.2010	dieterleh oehlerc
Passmaß/tol.dimens.	Abmaß/allowance		Änderung / changing	Datum / Date	gezeichnet / freigegeben drawn / checked

	Freimaßtoleranz general tolerance	gezeichnet drawn	Datum/Date 05.09.2005	Name/Name moseri	Benennung BAR53 Clamp ISO2852-2"PN16
		freigegeben checked	19.10.2005	koppt	Description BAR53 Clamp ISO2852-2"PN16

Werkstoff / Material Montage gemäß ZB3289	Maßstab Scale 1:1	VEGA VEGA Grieshaber KG Postfach 1142 77757 Schiltach Germany	Art.Nr. / Art.No. MB2488 Zchngs.-Nr. / Drawing No. MB2488	Änd.-Zust. / Vers. 01
	Originalformat size of origin A4		Var.Fam.:	Var.Fam.2:
			Teil ähnl. / sim. part	Ersatz f. / replacement f.
			Arb.Anw. / work.instr.	

Diese Zeichnung bleibt Eigentum der Firma VEGA-Grieshaber KG
Sie darf ohne unsere Genehmigung weder kopiert,
noch 3. Personen oder Konkurrenzfirmen mitgeteilt werden.
(§ 2 Abs.1 Ziff.7 UrhG vom 09.09.1965)

This drawing remains property of VEGA-Grieshaber KG
It may be neither copied nor informed to third persons
or competitors without our approval.
(§ 2 paragraph 1 fig.7 copyright act of 9th Sept. 1965)