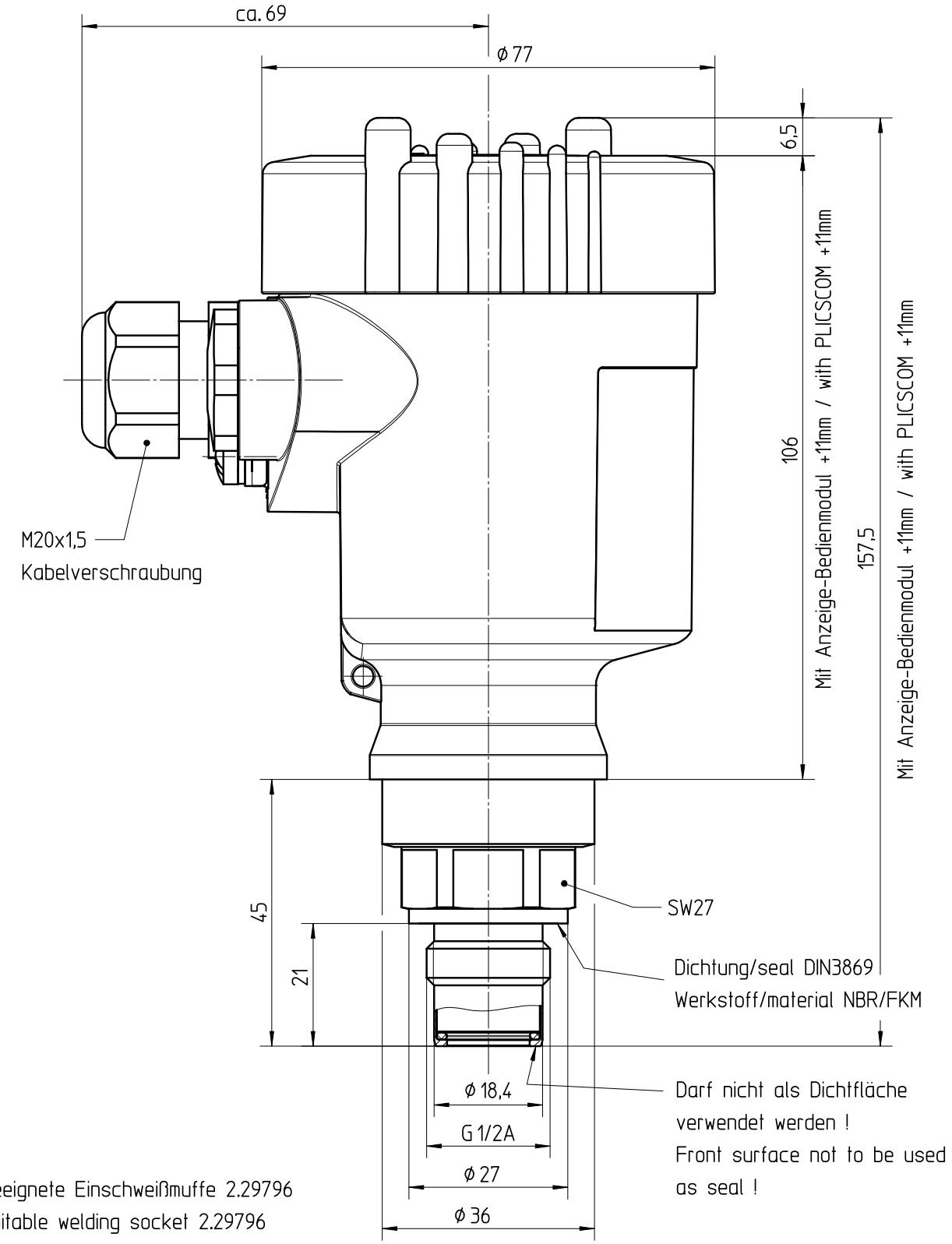

Geeignete Einschweißmuffe 2.29796
suitable welding socket 2.29796

Passmaß/tol.dimens.	Abmaß/allowance	Änderung / changing	Datum / Date	gezeichnet / freigegeben drawn / checked

	Freimaßtoleranz general tolerance	gezeichnet drawn	Datum/Date 21.07.04	Name/Name Moser	Benennung BAR54 G½A mit Ku-Gehaeuse, Maßzeichnung	Description BAR54 G½A with plastic-housing, dimensioned drawing
		freigegeben checked	21.07.04	KoppT		
Werkstoff / Material		Maßstab Scale 1:1	VEGA Grieshaber KG Postfach 1142 77757 Schiltach Germany		Art.Nr. / Art.No. MB2279	Änd.-Zust. / Vers. –
					Zchngs.-Nr. / Drawing No. MB2279	
		Originalformat size of origin A4			Var.Fam.:	Var.Fam.2:
					Teil ähnl. / sim. part	Ersatz f. / replacement f.
					Arb.Anw. / work.instr.	

Diese Zeichnung bleibt Eigentum der Firma VEGA-Grieshaber KG
Sie darf ohne unsere Genehmigung weder kopiert,
noch 3. Personen oder Konkurrenzfirmen mitgeteilt werden.
(§ 2 Abs.1 Ziff.7 UrhG vom 09.09.1965)

This drawing remains property of VEGA-Grieshaber KG
It may be neither copied nor informed to third persons
or competitors without our approval.
(§ 2 paragraph 1 fig.7 copyright act of 9th Sept. 1965)