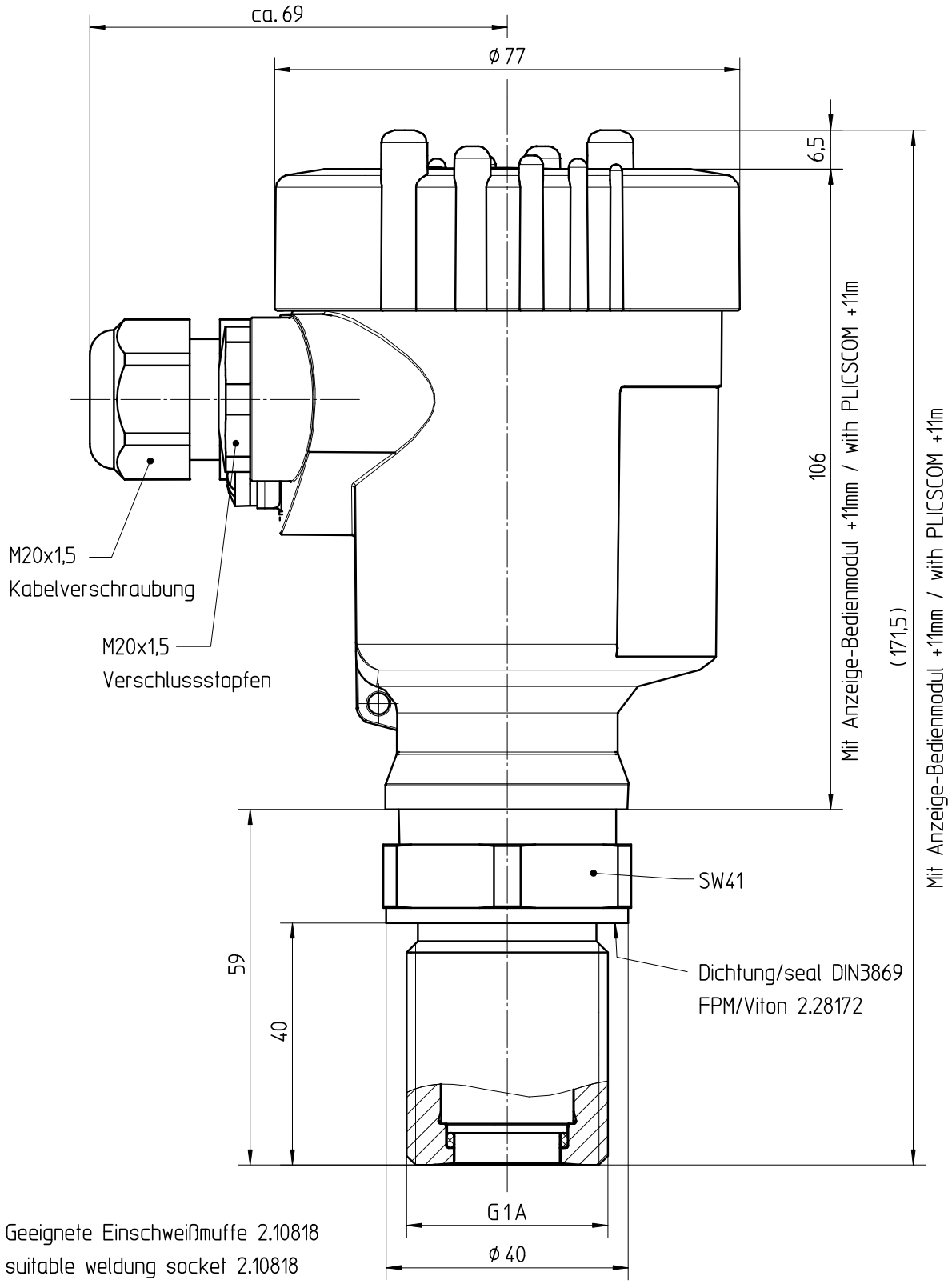

Geeignete Einschweißmuffe 2.10818
suitable weldung socket 2.10818

Passmaß/tol.dimens.	Abmaß/allowance	Änderung / changing	Datum / Date	gezeichnet / freigegeben drawn / checked

Freimaßtoleranz general tolerance	gezeichnet drawn	Datum/Date 27.10.05	Name/Name Moser	Benennung BAR54 G1Ax40 mit Ku-Gehaeuse, Maßzeichnung	Description BAR54 G1Ax40 with plastic-housing, dimensioned drawing
	freigegeben checked	27.10.05	KoppT		
Werkstoff / Material	Maßstab Scale 1:1	VEGA Grieshaber KG Postfach 1142 77757 Schiltach Germany		Art.Nr. / Art.No. MB2595	Änd.-Zust. / Vers. –
	Originalformat size of origin A4			Zchngs.-Nr. / Drawing No. MB2595	
				Var.Fam.:	Var.Fam.2:
				Teil ähnl. / sim. part	Ersatz f. / replacement f.
				Arb.Anw. / work.instr.	

This drawing remains property of VEGA-Grieshaber KG
It may be neither copied nor informed to third persons
or competitors without our approval.
(§ 2 paragraph 1 fig.7 copyright act of 9th Sept. 1965)

Diese Zeichnung bleibt Eigentum der Firma VEGA-Grieshaber KG
Sie darf ohne unsere Genehmigung weder kopiert,
noch 3. Personen oder Konkurrenzfirmen mitgeteilt werden.
(§ 2 Abs.1 Ziff.7 UrhG vom 09.09.1965)