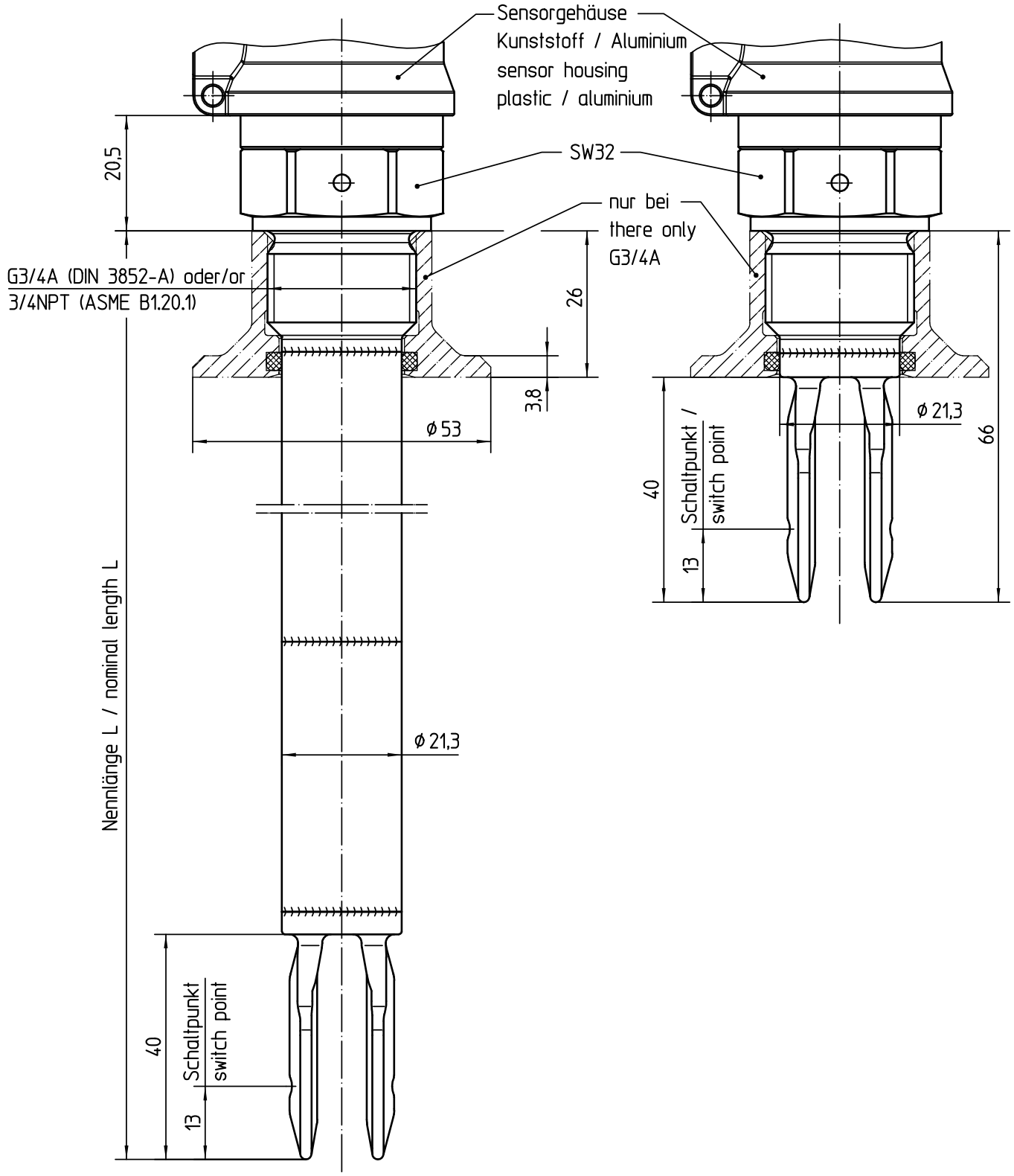

This drawing remains property of VEGA-Grieshaber KG
It may be neither copied nor informed to third persons
or competitors without our approval.
(§ 2 paragraph 1 fig.7 copyright act of 9th Sept. 1965)

Diese Zeichnung bleibt Eigentum der Firma VEGA-Grieshaber KG
Sie darf ohne unsere Genehmigung weder kopiert,
noch 3. Personen oder Konkurrenzfirmen mitgeteilt werden.
(§ 2 Abs.1 Ziff.7 UrhG vom 09.09.1965)

		03	Gewindenorm ergänzt thread norm added	01.03.2010	moseri becherer f
		02	Einschweißstutzen hinzu welded socket added	06.03.2007	moseri arnoldt
		01	Einschraubstutzen: Ausrichtung Sechskant geändert	06.05.2002	moseri arnoldt
Passmaß/tol.dimens.	Abmaß/allowance		Änderung / changing	Datum / Date	gezeichnet / freigegeben drawn / checked

	Freimaßtoleranz general tolerance	gezeichnet drawn	Datum/Date 05.12.2000	Name/Name moseri	Benennung SWING60 G¾ A oder ¾ NPT Maßbild
		freigegeben checked	25.01.2001	becherer f	Description SWING60 G¾ A or ¾ NPT dimensional drawing

Werkstoff / Material	Maßstab Scale 1:1	VEGA Grieshaber KG Postfach 1142 77757 Schiltach Germany	Art.Nr. / Art.No. MB1859	Änd.-Zust. / Vers. 03
	Originalformat size of origin A4		Zchngs.-Nr. / Drawing No. MB1859	
			Var.Fam.:	Var.Fam.2:
			Teil ähnl. / sim. part	Ersatz f. / replacement f.
			Arb.Anw. / work.instr.	