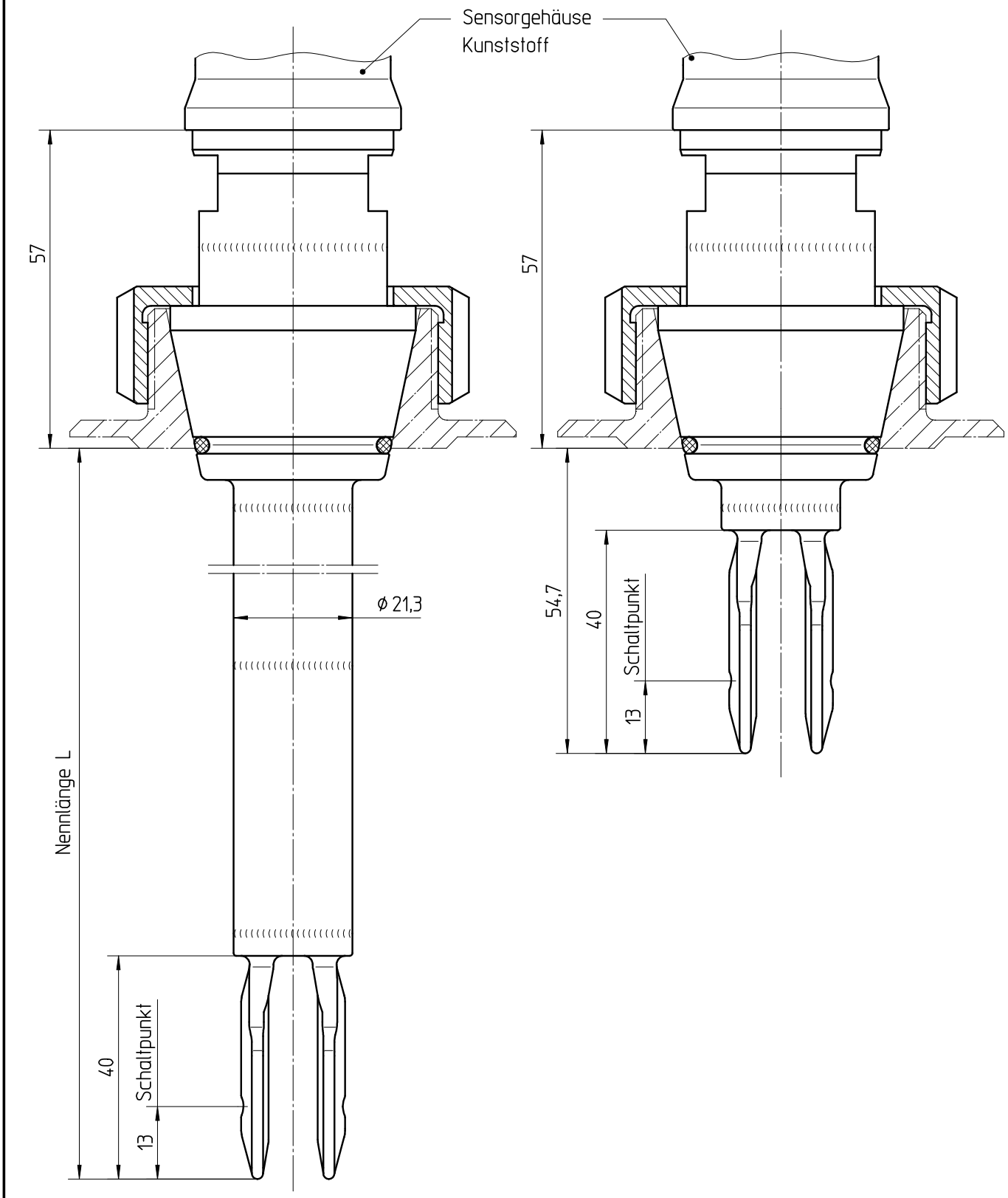


This drawing remains property of VEGA-Grieshaber KG
It may be neither copied nor informed to third persons
or competitors without our approval.
(§ 2 paragraph 1 fig.7 copyright act of 9th Sept. 1965 )

Diese Zeichnung bleibt Eigentum der Firma VEGA-Grieshaber KG
Sie darf ohne unsere Genehmigung weder kopiert,
noch 3. Personen oder Konkurrenzfirmen mitgeteilt werden.
(§ 2 Abs.1 Ziff.7 UrhG vom 09.09.1965 )

| Passmaß/tol.dimens. | Abmaß/allowance | Änderung / changing | Datum / Date | gezeichnet / freigegeben drawn / checked |
|---|---|---|---|---|
| | | | | |
| | | | | |
| | | | | |
| | | | | |

| | | | | | |
|---|---|---|---|---|---|
| | Freimaßtoleranz general tolerance | gezeichnet drawn | Datum/Date 17.07.01 | Name/Name Moser | Benennung SWING60 Konus DN25 Maßzeichnung |
| | | freigegeben checked | 17.07.01 | Becherer | Description SWING60 cone DN25 |
| Werkstoff / Material | | Maßstab Scale 1:1 | VEGA Grieshaber KG Postfach 1142 77757 Schiltach Germany | | Art.Nr. / Art.No. MB1905 |
| | | | | | Zchngs.-Nr. / Drawing No. MB1905 |
| | | Originalformat size of origin A4 | | | Änd.-Zust. / Vers. – |
| | | | | | Var.Fam.: |
| | | | | | Var.Fam.2: |
| | | | | | Teil ähnl. / sim. part |
| | | | | | Ersatz f. / replacement f. |
| | | | | | Arb.Anw. / work.instr. |