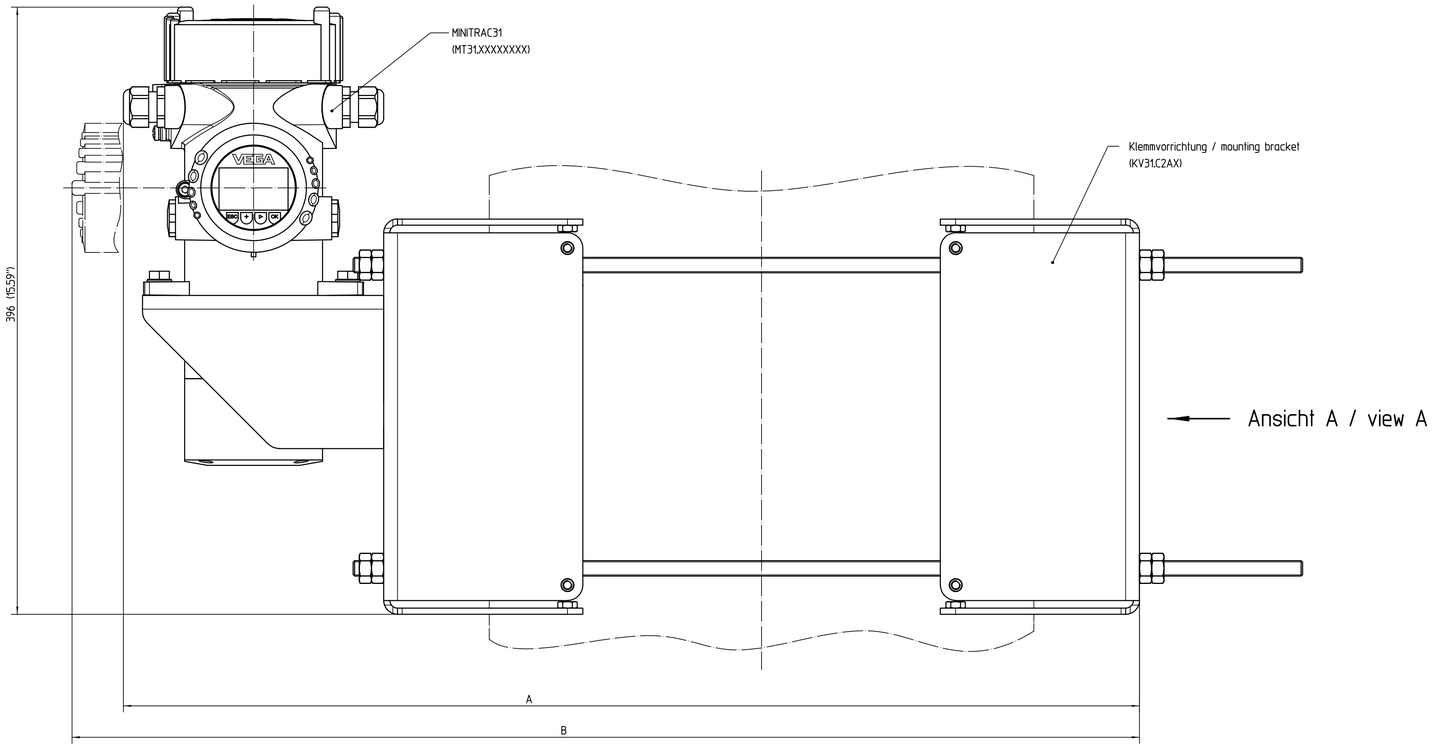

Ansicht A / view A

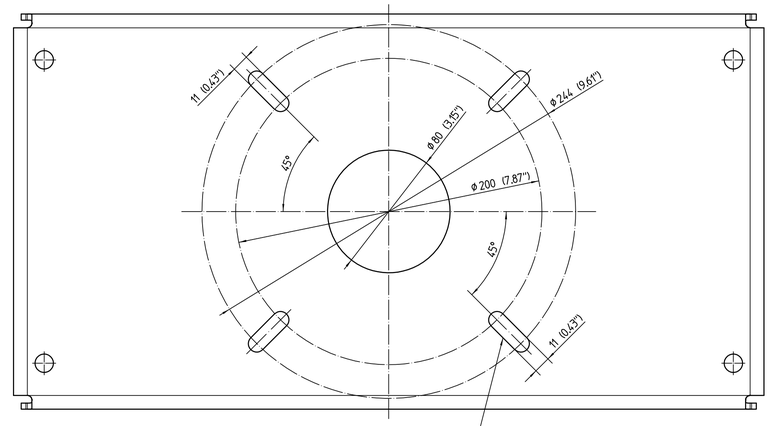

Lochbild passend für Strahlenschutzbehälterserie SHLD-1 und SHF
Hole pattern for source container series SHLD-1 and SHF

Rohr / pipe DN (inch)	AD / OD	A	B
200 (8")	219,1 (8.6")	485 (19.1")	519 (20.4")
250 (10")	273 (10.8")	556 (21.9")	589 (23.2")
300 (12")	323,8 (12.8")	622 (24.5")	656 (25.8")
350 (14")	355,6 (14")	663 (26.1")	697 (27.4")
400 (16")	406,4 (16")	730 (28.7")	763 (30")

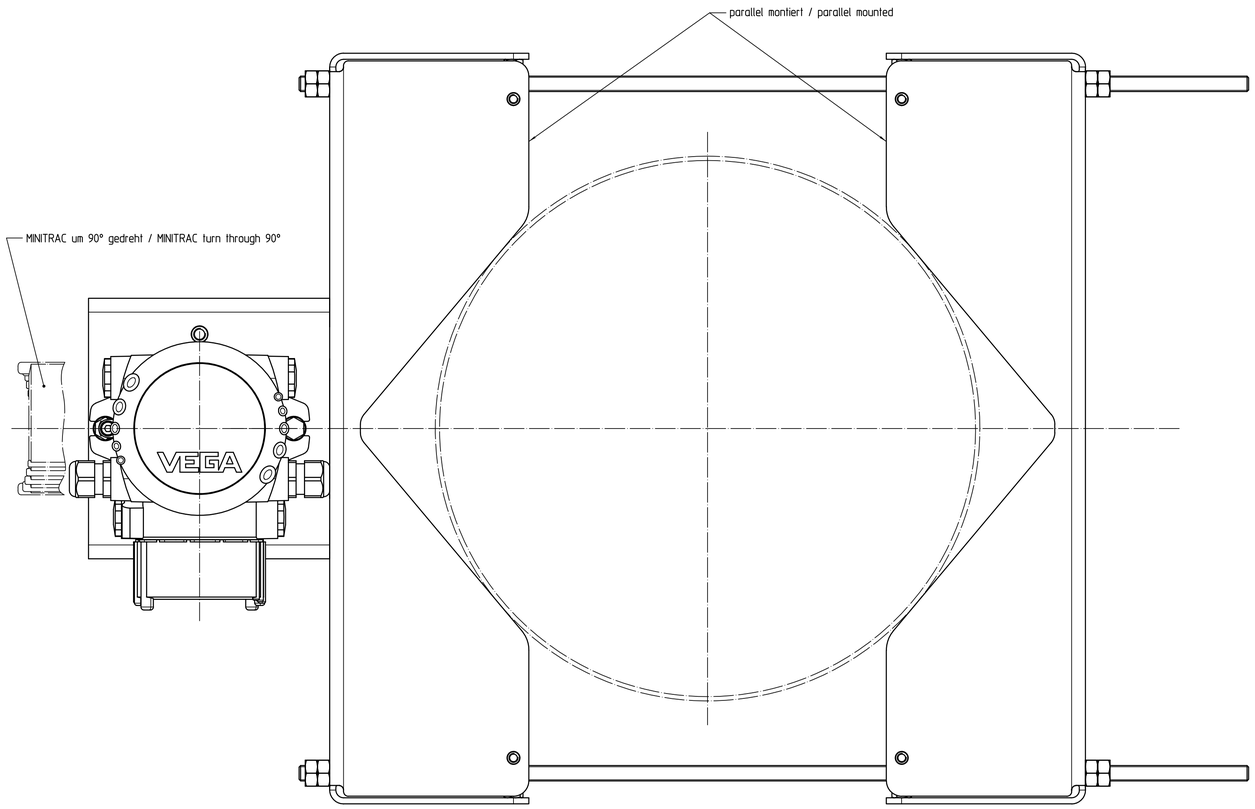

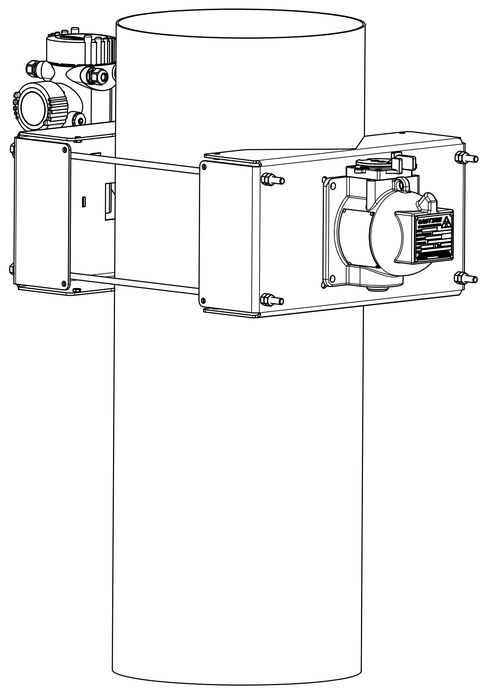

Gewicht der Klemmvorrichtung KV31.C2AX: 20 kg
Weight of the mounting bracket KV31.C2AX: 20 kg

Bemassungen / Dimensions: mm (inches)

Diese Zeichnung bleibt Eigentum der Firma VEGA-Grieshaber GmbH & Co. Sie darf weder vervielfältigt noch Dritten zugänglich gemacht werden, noch 3. Personen oder Konkurrenzfirmen angeboten werden.
(§ 1 Ziffer 3 des Gesetzes vom 1. Juni 1909)

This drawing remains property of VEGA-Grieshaber KG. It may not be reproduced or made available to third persons or competitors without our approval.
(§ 2 paragraph 1 Pg.7 copyright act of 9th Sept. 1965)

Passmaß/tol.dimens.	Abmaß/allowance	Änderung / revision		Änd. Nr. EN nr.	Datum / Date	gezeichnet / freigegeben drawn / checked
Freimaßtoleranz general tolerance ISO 2768-mK	gezeichnet drawn: Datum/Date 05.09.2011 Name/Name oelterc	Benennung: Universalklemmvorrichtung vertikal, DN200 - DN400		Description: universal mounting bracket vertical, DN200 - DN400		
	freigegeben checked: 08.09.2011 arnoldt					
Werkstoff / Material	Maßstab Scale 1:2	VEGA Grieshaber KG Postfach 1142 77757 Schiltach Germany	Art.Nr. / Art.No. MB4853			Änd.-Zust. / Rev. –
	Originalformat size of origin A1		Zchngs.-Nr. / Drawing No. MB4853			
	Blatt / Sheet 1 von 1 of		Var.Fam.: KV31.C2AX		Var.Fam.2:	
			Teil ähnl. / sim. part		Ersatz f./replacement f.	
			Arb.Anw. / workinstr.			