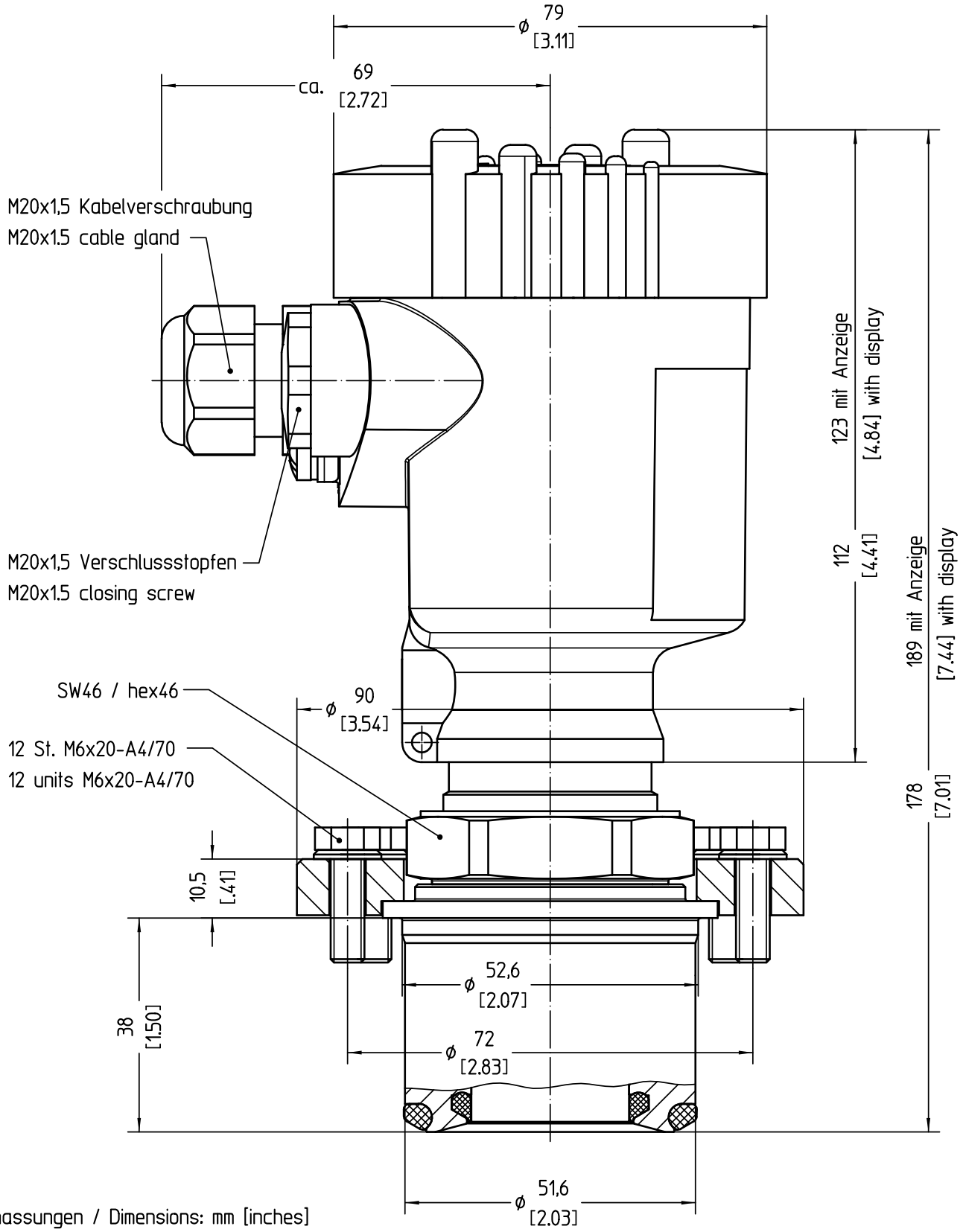

Bemassungen / Dimensions: mm [inches]

Passmaß/tol.dimens.	Abmaß/allowance	Änderung / revision	Änd. Nr. ECN no.	Datum / Date	gezeichnet / freigegeben drawn / checked

	Freimaßtoleranz general tolerance ISO 2768-mK	gezeichnet drawn	Datum/Date 22.10.2013	Name/Name oehlj	Benennung BAR82 aseptischer Anschluss mit Flansch Ku-Geh. M20x1,5
		freigegeben checked	02.12.2013	oehlerc	Description BAR82 aseptic connection with flange pl.-hous. M20x1.5
Werkstoff / Material		Maßstab Scale 1:1	VEGA Grieshaber KG Postfach 1142 77757 Schiltach Germany	Art.Nr. / Art.No. MB6054	Änd.-Zust. / Rev. –
		Originalformat size of origin A4		Zchngs.-Nr. / Drawing No. MB6054	
				Var.Fam.: B82.XXETFXXXXXXKIMXX	Var.Fam.2:
		Blatt / Sheet 1 von of 1		Teil ähnl. / sim. part	Ersatz f./replacement f.
				Arb.Anw. / work.instr.	

This drawing remains property of VEGA-Grieshaber KG
It may be neither copied nor informed to third persons
or competitors without our approval.
(§ 2 paragraph 1 fig.7 copyright act of 9th Sept. 1965)

Diese Zeichnung bleibt Eigentum der Firma VEGA-Grieshaber KG
Sie darf ohne unsere Genehmigung weder kopiert,
noch 3. Personen oder Konkurrenzfirmen mitgeteilt werden.
(§ 2 Abs.1 Ziff.7 UrhG vom 09.09.1965)