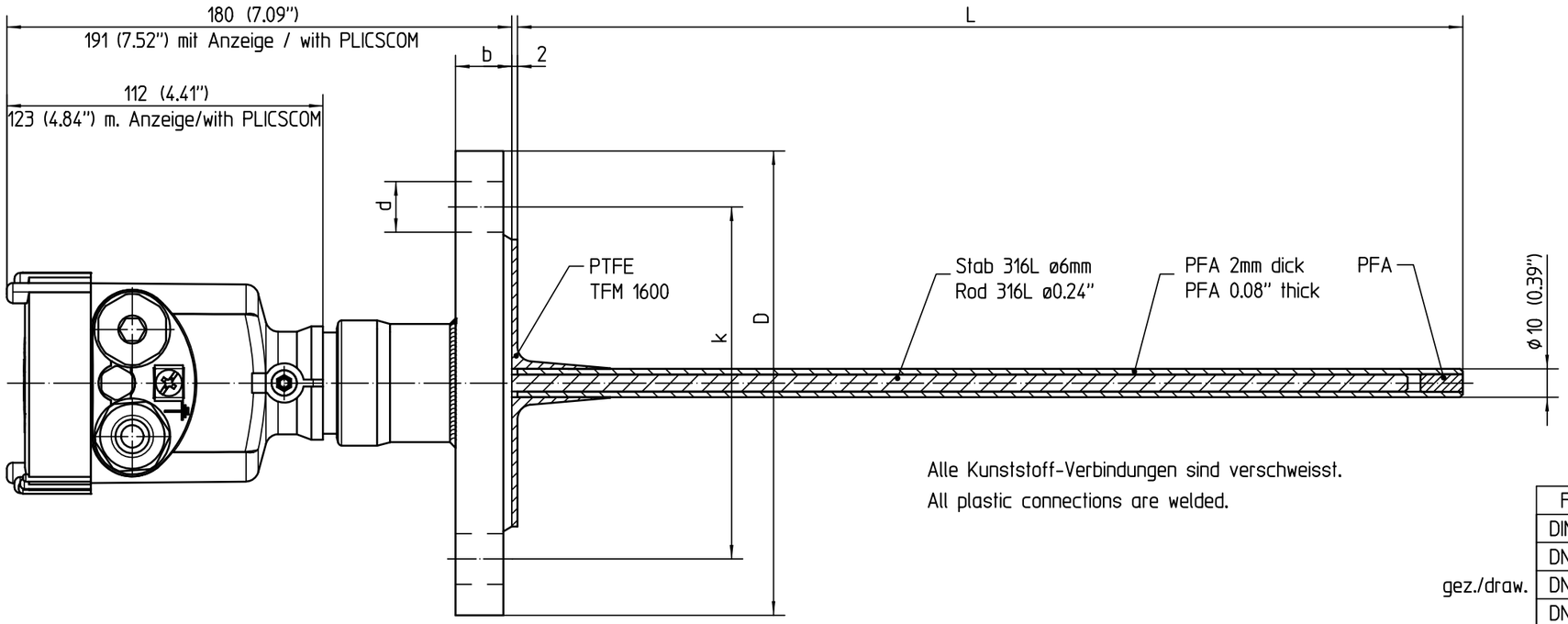

Alle Kunststoff-Verbindungen sind verschweisst.
All plastic connections are welded.

gez./draw.

Flansch/flange				
DIN2519/EN1092-1	D	b	k	d
DN40 PN40 C	ø150	18	ø110	4xø18
DN50 PN40 C	ø165	20	ø125	4xø18
DN80 PN40 C	ø200	24	ø160	8xø18
DN100 PN16 C	ø220	20	ø180	8xø18
DN150 PN16 C	ø285	22	ø240	8xø22
ASME B 16.5				
ASME 1½" 150 RF	ø127	17,5	ø98,6	4xø15,7
ASME 1½" 300 RF	ø155,4	20,6	ø114,3	4xø22,4
ASME 2" 150 RF	ø152,4	19,1	ø120,7	4xø19,1
ASME 2" 300 RF	ø165,1	22,4	ø127	8xø19,1
ASME 3" 150 RF	ø190,5	23,9	ø152,4	4xø19,1
ASME 3" 300 RF	ø209,5	28,4	ø168,1	8xø22,4
ASME 4" 150 RF	ø228,6	23,9	ø190,5	8xø19,1
ASME 4" 300 RF	ø254	31,8	ø200,2	8xø22,4
ASME 6" 150 RF	ø279,4	25,4	ø241,3	8xø22,4
ASME 6" 300 RF	ø317,5	36,6	ø269,7	12xø22,4
JIS B 2220				
DN50 10K RF	ø155	16	ø120	4xø19
DN80 10K RF	ø185	18	ø150	8xø19
DN100 10K RF	ø210	18	ø175	8xø19
DN150 10K RF	ø280	22	ø240	8xø23

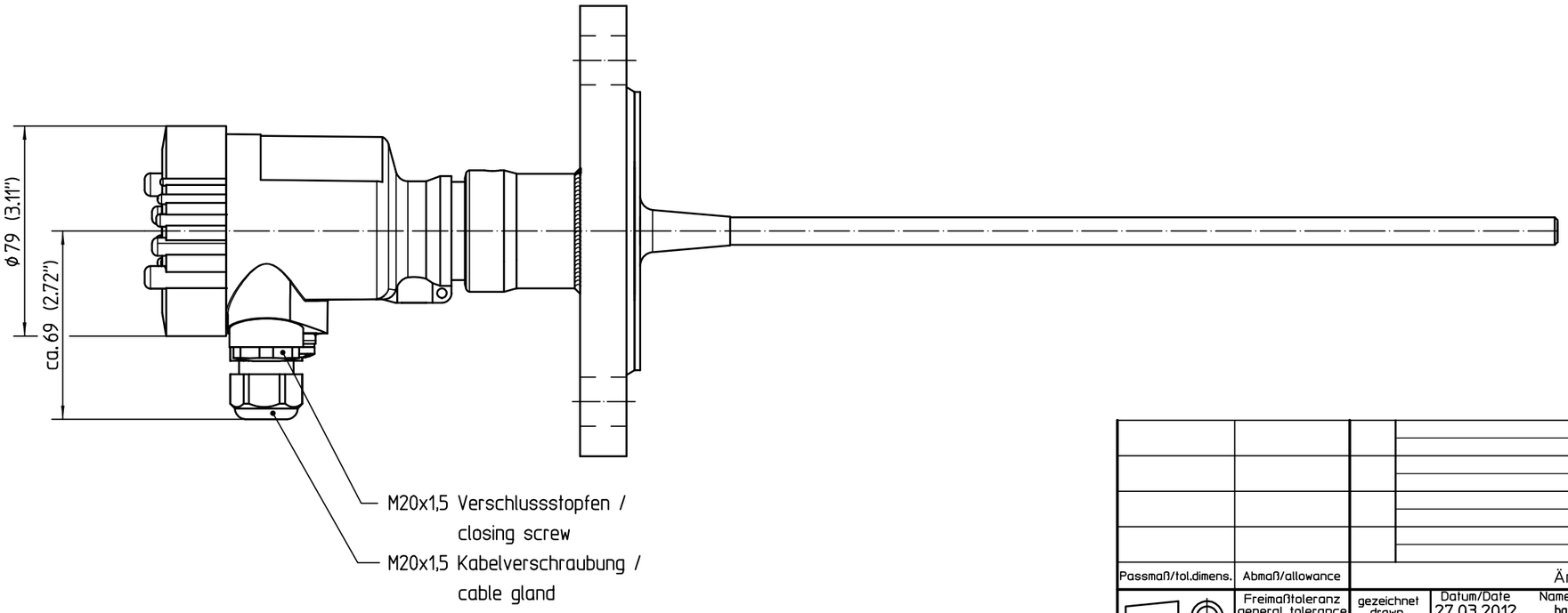

Passmaß/tol.dimens.	Abmaß/allowance	Änderung / changing	Datum / Date	gezeichnet / freigegeben drawn / checked
	Freimaßtoleranz general tolerance			

gezeichnet drawn	27.03.2012	harters	Benennung: FLEX83 PFA Stab ø10 Flanschversion Ku-Gehäuse
freigegeben checked	18.07.2012	oehlerc	Description: FLEX83 PFA rod ø10 flange version plastic housing

Werkstoff / Material

Maßstab / Scale: 1:2

Originalformat / size of origin: A3

VEGA
VEGA Grieshaber KG
Postfach 1142
77757 Schiltach
Germany

Art.Nr. / Art.No.: MB5192
Zchngs.-Nr. / Drawing No.: MB5192
Änd.-Zust. / Vers.: –
Var.Fam.: FX83.XXEXXXXXKMXX
Var.Fam.2:
Teil ähnl. / sim. part: MB2391
Ersatz f. / replacement f.
Arb.Anw. / work.instr.

Diese Zeichnung bleibt Eigentum der Firma VEGA-Grieshaber KG
Sie darf ohne unsere Genehmigung weder kopiert,
noch 3. Personen oder Konkurrenzfirmen mitgeteilt werden.
(§ 2 Abs.1 Ziff.7 UrhG vom 09.09.1965)

This drawing remains property of VEGA-Grieshaber KG
It may be neither copied nor informed to third persons
or competitors without our approval.
(§ 2 paragraph 1 fig.7 copyright act of 9th Sept. 1965)