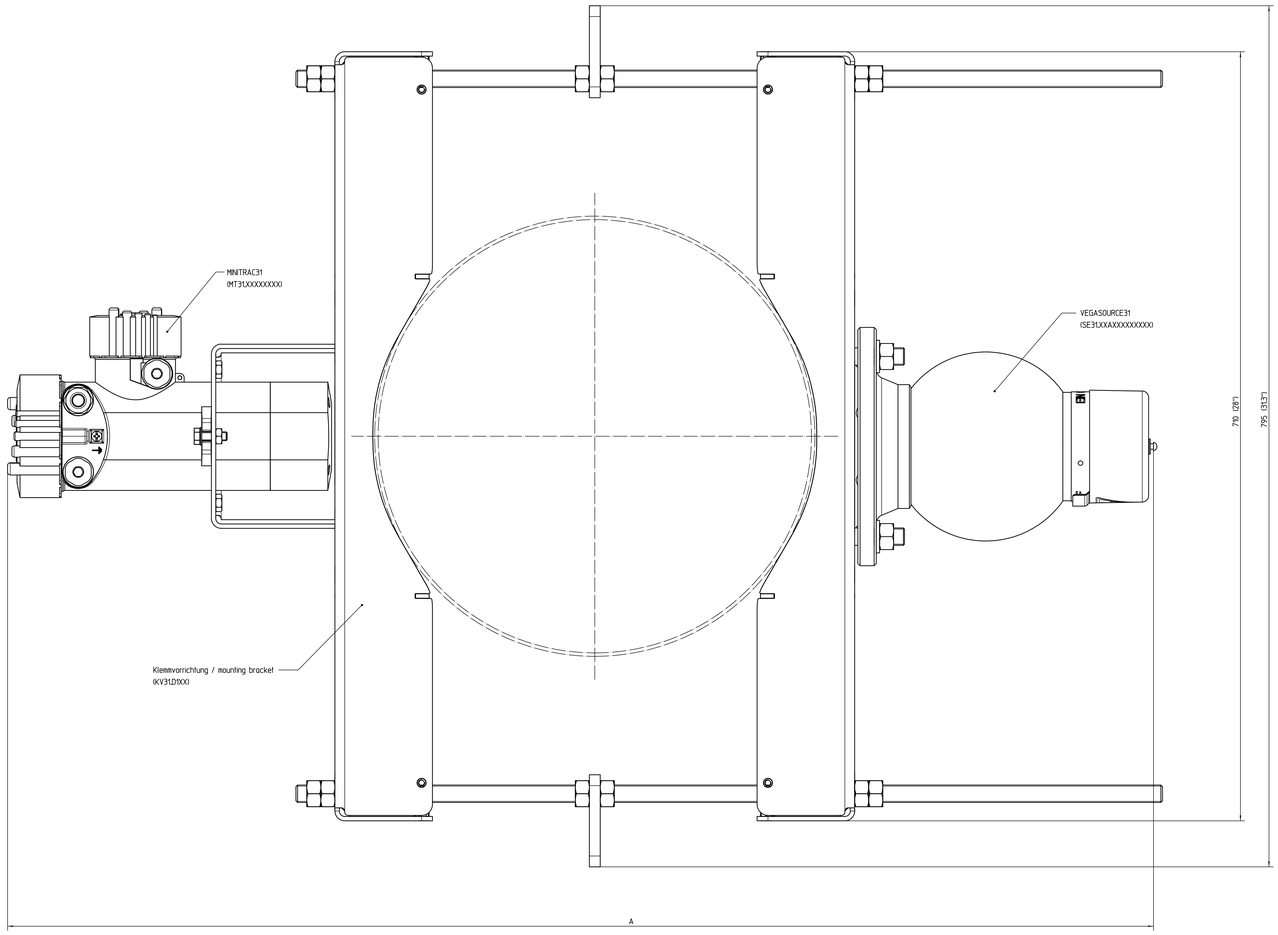

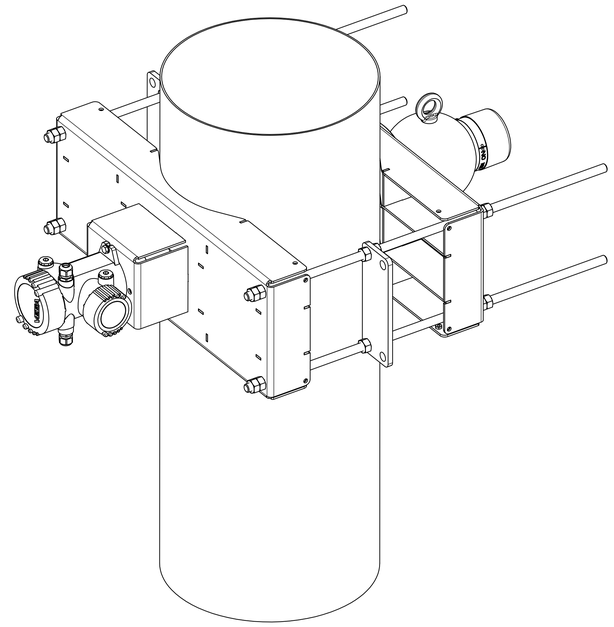

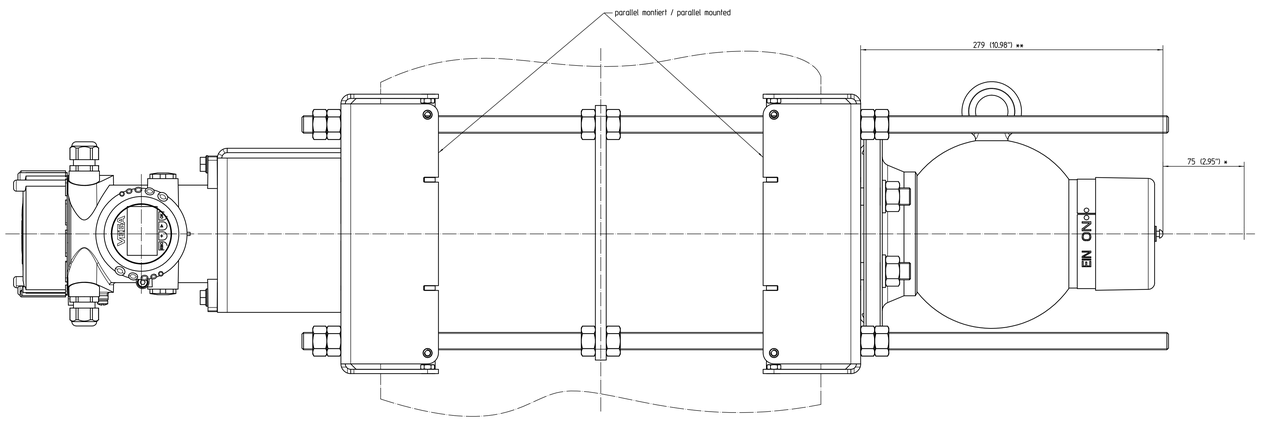

Rohr / pipe DN	(inch)	AD / OD	(inch)	A	(inch)
400	(16")	406,4	(16")	896	(35.3")
450	(18")	457,2	(18")	967	(38.1")
500	(20")	508	(20")	1033	(40.7")
550	(22")	559	(22")	1075	(42.3")
600	(24")	610	(24")	1141	(44.9")

*: freie Höhe zum Abnehmen der Haube
**: unterschiedliche Maße je nach Ausführung des Strahlenschutzbehälters

*: clearance for removal of the cover
**: optional dimensions depending on the source container version

Gewicht der Klemmvorrichtung KV31D1XX: 40 kg
Weight of the mounting bracket KV31D1XX: 40 kg

Bemassungen / Dimensions: mm (inches)

Passmaß/tol.diverse	Abweichtoleranz	Änderung / revision			Änd. Nr. / No.	Datum / Date	gezeichnet / freigegeben drawn / released
Maßtoleranz general tolerances ISO 2768-mK	gezeichnet drawn	Datum/Date 06.06.2012	Name/Name oetterc	Benennung / Description: mounting bracket horizontal DN400 - DN600			
	Freigegeben released	11.06.2012	arndd	Klettervorrichtung horizontal DN400 - DN600			
Werkstoff / Material K32CrNiMo17-12-2 EN 10088-1 W.-Nr. 1.4404 316L	Maßstab Scale 1:2	VEGA Grieshaber KG Am Hohenstein 113 77761 Schiltach Germany	Artikel / Art.No. MB5289		Änd.-Zust. / Rev. –		
	Original-Format size of origin A0		Zeichnungs-Nr. / Drawing No. MB5289				
	Blatt / Sheet 1 von 1		Vorl.Ersatz. KV31D1XX	Vor.Ersatz.2:			
			Teil divers / sem. part	Ersatz f./replacement f.			
			Artikelnr. / workpiece.	Alle Maße in mm !			

Diese Zeichnung bleibt Eigentum der Firma VEGA Grieshaber GmbH & Co. Jede Weitergabe an Dritte bedarf unserer Zustimmung. Alle Rechte vorbehalten, insbesondere für den Fall der Erteilung von Schutzrechten behalten wir uns vor.
This drawing remains property of VEGA Grieshaber KG. Passing on to third parties requires our approval. All rights reserved, especially in the event of granting of protective rights.
© Copyright (Ug) / copyright (D) nach DIN 34, 16.5 !