Declaración del fabricante

Instrucciones de instalación y limpieza según EHEDG y 3-A

VEGABAR 29, 39

Conexiones a proceso para adaptadores higiénicos

Document ID: 62611

Índice

1 Acerca de este documento ... 3
1.1 Función ... 3
1.2 Alcance ... 3
2 Normas 3-A-/EHEDG - significado e implementación ... 4
3 Versiones de dispositivos ... 5
4 Montaje ... 6
5 Mantenimiento, limpieza, uso previsto ... 9
6 Declaración del fabricante ... 10
6.1 3-A ... 10
6.2 EHEDG ... 10
7 Certificado 3-A ... 11
8 Certificado EHEDG ... 15

Estado de redacción: 2025-01-09

62611-ES-250109

1 Acerca de este documento

1.1 Función

Este manual contiene las informaciones más importantes para el empleo de los transmisores de presión de proceso VEGABAR 29 y 39 según "*EHEDG Doc. 2, Doc. 8, Doc. 10 y 3-A Sanitary Standard for Sensors and Sensor Fittings and Connections, Number 74*".

1.2 Alcance

Las instrucciones son válidas para transmisores de presión de proceso VEGABAR 29, 39 con conexión a proceso y junta para adaptador higiénico. Las conexiones y las juntas se indican en la declaración del fabricante en este documento.

2 Normas 3-A-/EHEDG - significado e implementación

Significado de 3-A

3-A Sanitary Standards Incorporation (SSI) en los EE.UU. establece normas para materiales, diseño y métodos de fabricación de componentes utilizados en procesos higiénicos. La organización también supervisa el cumplimiento del diseño higiénico de estos componentes. La conformidad es comprobada por un organismo independiente CCE (Certified Conformance Evaluator). En caso de conformidad SSI 3-A emite una licencia de símbolo para el logotipo 3-A.

Significado de EHEDG

European Hygienic Engineering & Design Group (EHEDG) es un consorcio de fabricantes de equipos y alimentos, proveedores de la industria alimentaria, institutos de investigación y universidades. Su objetivo principal es la promoción de alimentos seguros mediante la mejora de la tecnología y el diseño higiénico en todos los campos de producción de alimentos. Para ello la EHEDG ha elaborado, entre otras cosas, directrices de diseño higiénico de las máquinas y equipos, así como de la infraestructura de producción de alimentos.

Empleo de equipos según EHEDG y 3-A

Para el uso en el sector alimentario según EHEDG o 3-A, se aplican requisitos especiales en comparación con las aplicaciones estándar. Esto se aplica en particular a:

- Versión de la carcasa (p. Ej. limpieza fácil)
- Estructura de las conexiones a proceso (p. Ej. visibilidad posibles fugas)
- Juntas (p.ej. según FDA y EG1935/2004, o resistentes al proceso y a los medios de limpieza)
- Posición de montaje en el depósito (p. Ej. auto-drenaje)
- Limpieza y mantenimiento (por ejemplo, intervalos, métodos)

Los logotipos EHEDG y 3-A demuestran que el diseño del dispositivo ha sido comprobado y certificado. El certificado se refiere siempre a una combinación de sensor y conexión de proceso.

3 Versiones de dispositivos

Conexiones a proceso

Para aplicaciones según la norma 3-A-/EHEDG hay que emplear exclusivamente las conexiones a proceso descritas en el capítulo "*Declaración del fabricante*".

Las mismas cumplen con los requisitos higiénicos de EHEDG Doc. 2, Doc. 8, Doc. 10 y la norma 3 A Nº 74, incluyendo la solicitud de un drenaje propio para el caso de una fuga en la junta del equipo.

4 Montaje

Para un punto de medición según la norma EHEDG o 3-A hay que considerar los puntos siguientes:

- Todos los componentes del punto de medición tienen que ser compatibles con 3-A/EHEDG.
- La posición de montaje tiene que permitir el auto-drenaje del sensor así como la función del taladro de detección de fugas
- El taladro para la detección de fugas en el adaptador higiénico debe ser visible después del montaje y apuntar hacia abajo lo más verticalmente posible
- Las uniones soldadas deben tener una profundidad de rugosidad superficial Ra ≤ 0,8 µm
- Las tubuladuras de soldadura deben soldarse a ras con el interior del depósito. Para la soldadura higiénica hay que observar la norma de soldadura AWS D18.3.

Posición de montaje

En las tuberías horizontales evitar el montaje en la parte superior o inferior de la tubería. En la parte superior de la tubería se pueden formar cavidades debido a inclusiones de aire mientras que en la parte inferior pueden formarse deposiciones.

Por ello en tuberías horizontales se recomienda el montaje lateral.

El sensor está optimizado para una limpieza CIP y no hay que desmontarlo para su limpieza.

Si la limpieza del sensor se realiza manualmente, no utilizar herramientas que dañen la parte de medición del sensor.

Durante la selección de la posición de montaje, asegúrese de que el sensor esté en posición de autodrenaje.

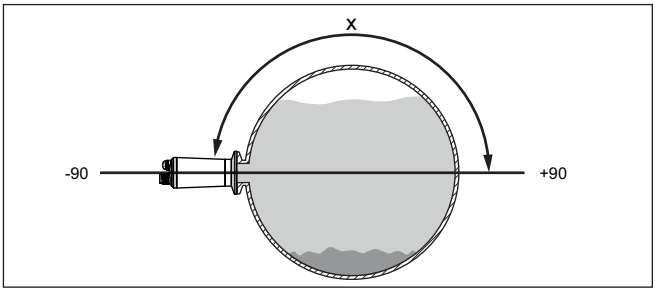

Fig. 1: Ejemplo de montaje en tuberías horizontales

x Área de montaje recomendada

Para cada aplicación asegúrese de que el sensor esté instalado lo más frontal rasante posible.

En caso de imposibilidad de montaje enrasado, hay que tener en cuenta la siguiente fórmula para la altura máxima de instalación h en un espacio muerto para EHEDG: h ≤ (D - d), (véase EHEDG Position Paper V5, junio de 2019).

Donde D es el diámetro interior del tubo al que está fijada la conexión de proceso. El segundo diámetro d no existe porque no hay ningún elemento sensor saliente en la serie VEGABAR.

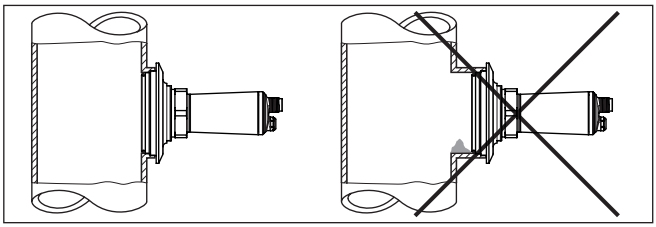

Fig. 2: Montaje en tuberías verticales

Adaptador higiénico

Durante la instalación del adaptador higiénico asegurarse de que el taladro de detección de fugas en la conexión de proceso esté en el punto más bajo posible. Ver la figura siguiente:

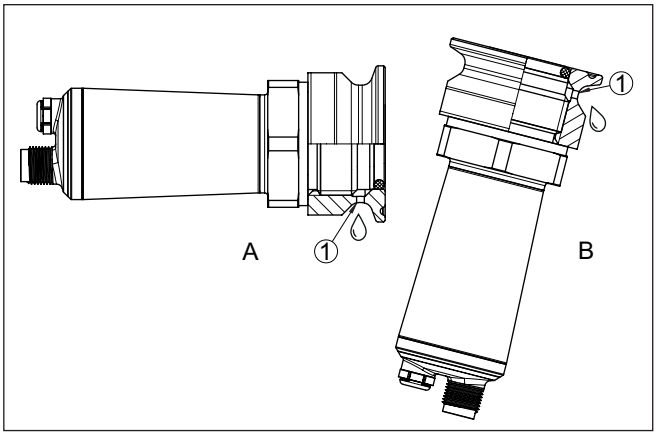

Fig. 3: Alineación del racor soldado

1 Taladro de fuga en el adaptador higiénico dirigido hacia abajo

Montaje del sensor

Separación de la variante compacta y el adaptador higiénico

Para el montaje del sensor proceder de la forma siguiente:

1. Evitar la contaminación durante el montaje del sensor

   Por eso hay que sacar el sensor del embalaje poco antes del montaje y comprobar, especialmente, que la membrana de medición no esté dañada.

2. Engrasar la rosca del sensor con una grasa adecuada (z. B. NSF H1 o según FDA 21 CFR 178.3570).

3. Atornillar el sensor primero cuidadosamente a mano.

   El VEGABAR 29, 39 con conexión de proceso para adaptadores higiénicos sella a través de un anillo O en la zona delantera (sólo relevante para las variantes homologadas del adaptador HY 3 - versión L, véase el capítulo"*Declaración del fabricante*").

Por eso es imprescindible respetar el par de apriete prescrito. Debajo del hexágono queda una pequeña ranura (1).

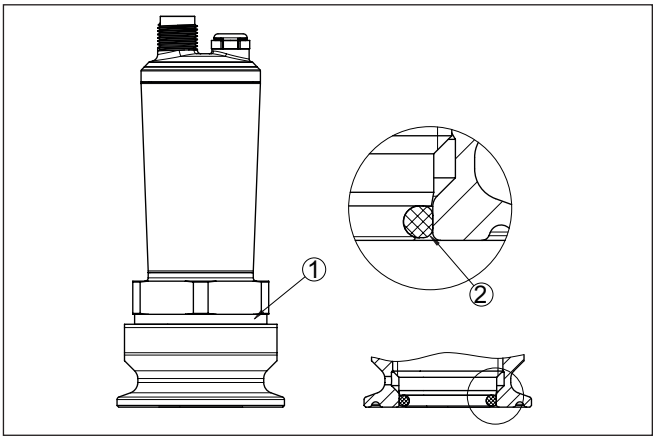

Fig. 4: VEGABAR 29, 39 con adaptador higiénico

1 Debajo del hexágono queda una pequeña ranura
2 Detalle del borde de sellado

Indicaciones:
El efecto de estanqueidad del sensor es óptimo cuando se enrosca por primera vez. Por lo tanto, recomendamos no atornillar el sensor para realizar pruebas.

Antes de seguir atornillando, comprobar la membrana contra daños tales como muescas o ranuras. En caso de duda sustituir el sensor por uno nuevo.

4. Apriete el sensor en el hexágono con un par de apriete de 20 Nm (14,75 lbf ft) hasta bloquearlo.

De esta forma concluye el montaje del sensor.

5 Mantenimiento, limpieza, uso previsto

Mantenimiento

Es responsabilidad del usuario, asegurar el estado higiénico impecable del sensor durante su vida útil.

Las fugas en una junta representan un riesgo higiénico. Para evitar esto hay que controlarlas regularmente. Hay que limpiar cuidadosamente la superficie accesible del sensor.

El usuario ajusta los intervalos de acuerdo con las condiciones del proceso.

Para las variantes con anillo en O se recomienda la sustitución después de 5000 horas de funcionamiento, al menos una vez al año o después de 500 ciclos de esterilización o limpieza. Durante el cambio del anillo en O (importante para la conexión a proceso AF), asegúrese de no utilizar herramientas metálicas.

El anillo en O está diseñado de modo que se pueda sacar de la ranura del sello manualmente con una pequeña fuerza. Antes del montaje por deslizamiento de la nueva junta hay que engrasar la ranura de sellado con una capa fina de grasa adecuada (p. ej. NSF H1 o según FDA 21 CFR 178.3570). A continuación se puede presionar el anillo en O en la ranura de sellado.

Para un cambio rápido de la junta se recomienda el empleo de anillos en O. El anillo en O de EPDM 70.10-02 de Angst & Pfister para la conexión a proceso LX mide 21,82 x 3,53 mm mm (número de artículo de VEGA 2.28170).

Limpieza

El sensor está optimizado para la limpieza CIP y no hay que desmontarlo para la limpieza.

Durante el montaje en el tanque hay que asegurarse de que el accesorio de limpieza esté colocado de modo que tanto la conexión como el sensor puedan ser humedecidos y limpiados completamente.

Si no es posible una validación sin desmontaje, se recomienda desmontar el dispositivo para asegurar el éxito de la limpieza.

Es responsabilidad del usuario asegurar la resistencia del material de sellado y del sensor contra el producto y el proceso de limpieza. Esto se basa en las listas de resistencia y los datos técnicos del sensor respectivo.

Si el espacio detrás del sello se ensucia, remojar el área con un limpiador adecuado y luego limpiarlo con un utensilio de limpieza limpio que no dañe el acero inoxidable.

Uso previsto

Los alimentos salados y ácidos, como los concentrados de condimentos, así como los productos de limpieza fuertemente oxidantes o que contienen cloro, especialmente a altas temperaturas y tiempos de exposición más largos pueden provocar también la corrosión del acero inoxidable.

Para el mantenimiento de la integridad higiénica se recomienda una inspección visual periódica de las piezas en contacto con el medio y su sustitución en caso necesario

En caso de daños en la membrana y la fuga de líquido de aislamiento de la membrana asociada hay que desechar la carga.

6 Declaración del fabricante

6.1 3-A

Por la presente declaramos, que las combinaciones de equipos y conexiones a proceso de las versiones siguientes del VEGABAR 29, 39 cumplen con los requisitos de la norma 3-A 74.

VEGABAR 29, 39
In versión: B29(*).***[A o D][AV, AT, AR, E2, U5, FR o FS]****

In versión: B39(*).***[A o D][AV, AT, AR, E2, U5, FR o FS]****

VEGABAR 29, 39 con adaptador higiénico L
En versión: B29(*).***[A o D][LX]****

En versión: B39(*).***[A o D][LX]****

- En combinación con el adaptador higiénico
  – HYADAPT-L(*).D[AT, AR, E2, E3, AD, AC, Q6, KW, FR, FS o 7F)

6.2 EHEDG

Por la presente declaramos que los dispositivos y combinaciones de conexión de proceso de las siguientes versiones del VEGABAR 29, 39 cumplen con los requisitos de EHEDG Doc. 2, Doc. 8, Doc. 10 y el EHEDG Position Paper actual en el sitio web de EHEDG.

VEGABAR 29, 39
En la versión: B29(*).***D[E2, U5, FR]****

En la versión: B39(*).***D[E2, U5, FR]****

En versión: B29(*).***D[AV, AT o AR]**** en combinación con Clamp seals Combifit International B.V., The Netherlands

En versión: B39(*).***D[AV, AT o AR]**** solo en combinación con Clamp seals Combifit International B.V., The Netherlands

7 Certificado 3-A

ISSUE DATE: December 19, 2013 CERTIFICATE AUTHORIZATION NUMBER: 1731

THIS IS TO CERTIFY THAT

VEGA Grieshaber KG

Am Hohenstein 113, Schiltach 77761 , Germany

is hereby authorized to continue to apply the
3-A Symbol to the models of equipment, conforming to 3-A Sanitary Standards for:

Number 74-07
74-07 (Sensors and Sensor Fittings and Connections)

set forth below

CIP Models:
VEGAFLEX 83 model FX83(**).**abbC**d**M
(a = F, H, G, I), (bb = LJ, LB, LC, LD, LA), (d = 8, Z)

VEGASWING 61 model SWING61(**).**bbbd**(*);
VEGASWING 63 model SWING63(**).**bbbd**
(bbb = CAA, CB1, CAD, CFP, CDP, LFV, CEP, CAP, LDP, LCP, SGD, SHP, SKA, SK2, SK5, SK6, SLN, SLP, S7P, LAP, RAC, RBC, RCA, RDI, RFP, RDA, RDP, RSP, RWP, TAP, TAA, TAY, TNP, CA1, CAN, CDN, CG1, CEN, LAN, TAN, CBP, RGP, RCI, CA2, CBN, CBB, CBA, CAB, LHP)
(d = X, T, G);
Weld-in sockets VEGA Hygienic Connection (code LAN and LAP for SWING61(**). and SWING63(**).) Weld-in socket ESTA.LA3***

VEGABAR 82 model B/(*)82.**bbDc*********M
(bb = AV, TD, AT, TE, TF, TV, 6C, PC, 4I, QV, KY, ES, UX, FR, FS, TG, TO, AR, AW, AS, E2, AD, AC, AX, KQ, FF, PS, VI, E3, UJ, U5, UQ, SD, SE, UP, VG, EI, EJ, EK, EL, 6H, 4D, UB, TW, G9, 7P, AY, 5F, 8F, UO, US, UW, G9, 3Z);
(c= E, G, P, Q, W)

VEGABAR 83 model B/(*)83.**bbc**********M
(bb = E2, E3, FR, FS, AR, AT, TE, KY, AW, AS, AC, KW, ES, Q4, Q6, FF, LX),
(c = S, 3, P, E, C, Q, F, N, H, T); where bb = LX, Hygadapt-L is to be used.
Additional options for VEGABAR only: weld-in socket VEGA Hygienic Connection ES, model codes WDSB80.ESM*G**M and WDSB80.UXM*G**M;

VEGAPOINT 11 model P11(**).aAC* and VEGAPOINT 21, model P21(**).****aAC***
(a = A or D) with adapters:
HYGADAPT-P.acc (a = A or D), (cc = AT, AR, U5, E2, E3, BA, AD, AC, KA, Q6, KW, FR, FS, 7F).

VEGAPOINT 21 model P21(**).****aAb*** (a = A, D), (b = C, N, P, Q, F);

VEGAPOINT 24 model P24(**).***aAb*** where a = A or D and b = N, P, or Q;

VEGAPOINT 11 model P11(**).aAF*, VEGAPOINT 21 model P21(**).****aAF*** and
VEGAPOINT 24 model P24(**).***[A or D]AF***
with adapters HYGADAPT-L.acc (a = A, D), (cc = AR, AS, AT, E2, E3, AD, AC, LV,Q6, KW, FR, FS, 7F, 7G)

VEGABAR 29, model B29(**).***abb**** and
VEGABAR 39, model B39(**).***abb****
(a = A or D), (bb = AV, AT, AR, FR, FS, E2, U5);

VEGABAR 29, model B29(**).***aLX**** and
VEGABAR 39, model B39(**).***aLX**** (a = A, D);
with HYGADAPT-L.acc (a = A or D), (cc = AR, AS, AT, E2, E3, AD, AC, LV, Q6, KW, FR, FS, 7F, 7G);

VEGAPULS 6X model PS6X(**).***aabXccd********D**;
where b = T or H and cc = AJ, A6 or A7 and d = 8 or Z and
where aa = process fitting code: XO for HYGADAPT-X G1 ½ " and XM for HYGADAPT-L G1" adapters or aa = process fitting code for firmly connected adapters:
CA, CD, CB, CC, CE, DC, DD, LV, EH, L3, LF, LI, LP, LC, LK, EC, ED, LW, L7, LZ, CG, LD, VA, VB, AR, E2, E3, AC, Q6, KW, FR or 7F;

Adapters for VEGAPULS 6X:
HYGADAPT-L.Dcc (cc= AR, AS, AT, E2, E3, AD, AC, LV, Q6, KW, FR, 7F, 7G);
HYGADAPT-X.Dcc (cc = CA, CD, CB, CC, CE, DC, DD, EH, L3, LF, LI, LP, LC, LK, EC, ED, LW, L7, LZ or VB);

VEGAPULS 42 model PS42(**).**DMaaA7****;
where aa = XX (no adapter) or HYGADAPT-L.Dcc (cc = AR, AS, AT, FS, FR, E2, E3, AC, AD, LV, KW, Q6, 7F, 7G); A7 = material / seal / process temperature

VALID THROUGH: **December 31, 2025**

The issuance of this authorization for the use of the 3-A Symbol is based upon the voluntary certification, by the applicant for it, that the equipment listed above complies fully with the 3-A Sanitary Standard(s) designated. Legal responsibility for compliance is solely that of the holder of this Certificate of Authorization, and 3-A Sanitary Standards, Inc. does not warrant that the holder of an authorization at all times complies with the provisions of the said 3-A Sanitary Standards. This in no way affects the responsibility of 3-A Sanitary Standards, Inc. to take appropriate action in such cases in which evidence of nonconformance has been established.

NEXT TPV INSPECTION/REPORT DUE: **October 2028**

ISSUE DATE: June 04, 2003 CERTIFICATE AUTHORIZATION NUMBER: 1260

THIS IS TO CERTIFY THAT

VEGA Americas, Inc.

3877 Mason Research Pkwy, Mason, OH 45036

is hereby authorized to continue to apply the
3-A Symbol to the models of equipment, conforming to 3-A Sanitary Standards for:

Number 74-07
74-07 (Sensors and Sensor Fittings and Connections)

set forth below

CIP Model(s):
VEGAFLEX 83 model FX83(**).**abbC**d**M
(a = F, H, G, I), (bb = LJ, LB, LC, LD, LA), (d = 8, Z)

VEGAPULS 63 model PS63(**).**Nbb*d**X
(bb = CA, CB, CC, CD, DC, DD, LC, EC, LK), (d= 8, Z)

VEGAPULS 64 model PS64(**).**abbc**d***M
(a= H, I), (bb = CA, CB, CC, CD, DC, DD, LC, EC, LK), (c= I, J), (d= 8, Z)

VEGASWING 61 model SWING61(**).**bbbd**(*);
VEGASWING 63 model SWING63(**).**bbbd**
(bbb = CAA, CB1, CAD, CFP, CDP, LFV, CEP, CAP, LDP, LCP, SGD, SHP,
SKA, SK2, SK5, SK6, SLN, SLP, S7P, LAP, RAC, RBC, RCA, RDI, RFP, RDA,
RDP, RSP, RWP, TAP, TAA, TAY, TNP, CA1, CAN, CDN, CG1, CEN, LAN, TAN,
CBP, RGP, RCI, CA2, CBN, CBB, CBA, CAB, LHP)
(d = X, T, G);
Weld-in sockets VEGA Hygienic Connection (code LAN and LAP for SWING61(**). and
SWING63(**).) Weld-in socket ESTA.LA3***;

VEGABAR 82 model B/(*)82.**bbc**********M
(bb = AV, TD, AT, TE, TF, TV, 6C, PC, 4I, QV, KY, ES, UX, FR, FS, TG, TO, AR, AW, AS, E2, AD, AC,
AX, KQ, ES, FF, PS, VI, E3, UJ, U5, UQ, SD, SE, UP, VG, EI, EJ, EK, EL, 6H, 4D, UB, TW, G9, 7P,
AY, 5F, 8F, UO, US, UW, G9, 3Z); (c= D, F, G, P, Q, V, W);

VEGABAR 83 model B/(*)83.**bbc**********M
(bb = E2, E3, FR, FS, AR, AT, TE, KY, AW, AS, AC, KW, ES, Q4, Q6, FF, LX),
(c = S, 3, P, E, C, Q, F, N, H, T)
Additional options for VEGABAR only: weld-in socket VEGA Hygienic Connection ES, model codes
WDSB80.ESM*G**M and WDSB80.UXM*G**M;

VEGAPOINT 11 model P11(**).aAC* and VEGAPOINT 21, model P21(**).****aAC***

(a = A or D) with adapters:
HYGADAPT-P.acc (a = A or D), (cc = AT, AR, U5, E2, E3, BA, AD, AC, KA, Q6, KW, FR, FS, 7F);

VEGAPOINT 21 model P21(**).****aAb*** (a = A, D), (b = C, N, P, Q, F);

VEGAPOINT 24 model P24(**).***aAb*** where a = A or D and b = N, P, or Q;

VEGAPOINT 11 model P11(**).aAF*, VEGAPOINT 21 model P21(**).****aAF*** and
VEGAPOINT 24 model P24(**).***[A or D]AF***
with adapters HYGADAPT-L.acc (a = A, D), (cc = AT, AR, E2, E3, AD, AC, Q6, KW, FR, FS, 7F, 7G);

VEGABAR 29, model B29(**).***abb**** and
VEGABAR 39, model B39(**).***abb****
(a = A or D), (bb = AV, AT, AR, FR, FS, E2, U5);

VEGABAR 29, model B29(**).***aLX**** and
VEGABAR 39, model B39(**).***aLX**** (a = A, D);
with HYGADAPT-L.acc (a = A or D), (cc = AT, AR, E2, E3, AD, AC, Q6, KW, FR, FS, 7F).

VALID THROUGH: **December 31, 2025**

The issuance of this authorization for the use of the 3-A Symbol is based upon the voluntary certification, by the applicant for it, that the equipment listed above complies fully with the 3-A Sanitary Standard(s) designated. Legal responsibility for compliance is solely that of the holder of this Certificate of Authorization, and 3-A Sanitary Standards, Inc. does not warrant that the holder of an authorization at all times complies with the provisions of the said 3-A Sanitary Standards. This in no way affects the responsibility of 3-A Sanitary Standards, Inc. to take appropriate action in such cases in which evidence of nonconformance has been established.

NEXT TPV INSPECTION/REPORT DUE: **August 2027**

8 Certificado EHEDG

CERTIFICATE OF COMPLIANCE

EUROPEAN HYGIENIC ENGINEERING & DESIGN GROUP

EHEDG

EL Class I

Date of issue: 8 November 2021

Valid until: 31 December 2025

EHEDG hereby declares that the product

pressure transmitter VEGABAR 29 type B29(*).D[AV, AT, AR, E2, U5, FR, EZ]****, VEGABAR 39 type B39(*).***D[AV, AT, AR, E2, U5, FR, EZ]**** and VEGABAR 83 type B83(*).**[LN, EZ, NB, LQ, E2, E3, E5, E8, EI, AD, KQ, AC, HQ, EK, LI, SR, TB, KW, Q6, Q4, AT, TE, AR, TF, AW, AS, KY, FR]**********M***

from

VEGA Grieshaber KG, Am Hohenstein 113 , 77761 Schiltach, Germany

has/have been evaluated for compliance and meets/meet the current criteria for Hygienic Equipment Design of of the EHEDG

Certificate No. EHEDG-C2100069

Signed _____ *President EHEDG*
Hein Timmerman

Signed _____ *EHEDG Certification Officer*
Karlijn Faber

EHEDG
Karspeldreef 8
1101 CJ Amsterdam
Netherlands

©EHEDG

Appendix 3

EHEDG Certification – Equipment Evaluation Form

Design Evaluation Date: 27.09.2021

EHEDG File Number: EHEDG-R2100016

Certification Type: EL CLASS I

Applicant: VEGA Grieshaber KG

Equipment: pressure transmitter VEGABAR 29 type B29(*).***D[AV, AT, AR, E2, U5, FR, EZ]****, VEGABAR 39 type B39(*).***D[AV, AT, AR, E2, U5, FR, EZ]**** and VEGABAR 83 type B83(*).**[LN, EZ, NB, LQ, E2, E3, E5, E8, EI, AD, KQ, AC, HQ, EK, LI, SR, TB, KW, Q6, Q4, AT, TE, AR, TF, AW, AS, KY, FR]*********M

Other essential identification:

Evaluated by:

Name: Dr. Jürgen Hofmann

Approved by:

Name: Andy Timperley, on behalf of the Working Group Certification
Title: AEO, Chairman of the WG Certification

Date, Signature: 03.11.2021, A Timperley

1.	Results of inspection for compliance with the EHEDG Hygienic Design Criteria. Conclusion: **The equipment complies with the criteria.** **The use of the EHEDG Certification logo is justified:**	YES ☑ MAYBE ☐
2.	Evidence for compliance provided and convincing for Certification. Conclusion: **The equipment complies with the criteria where possible.** **The use of the EHEDG Certification logo is justified:**	YES ☐

Signature: J. Hofmann

Date: 28.10.2021

The original of this form will be kept by EHEDG together with the application, the inspection report, the evidence provided and any other relevant documentation, as listed on the back.

1

62611-ES-250109

Appendix 3

No.	Description
1.	EHEDG Certificate of Compliance
2.	Contract to use the EHEDG Certification Logo for equipment
3.	Appendix 1: Equipment intended for cleaning-in-place with liquids without dismantling
4.	Appendix 2: conditions for use of the EHEDG Certification Logo
5.	Appendix 3: Equipment evaluation form
6.	Evaluation report of the design of the pressure transmitter VEGABAR 29 type B29(*).***D[AV, AT, AR, E2, U5, FR, EZ]****, VEGABAR 39 type B39(*).***D[AV, AT, AR, E2, U5, FR, EZ]**** and VEGABAR 83 type B83(*).**[LN, EZ, NB, LQ, E2, E3, E5, E8, EI, AD, KQ, AC, HQ, EK, LI, SR, TB, KW, Q6, Q4, AT, TE, AR, TF, AW, AS, KY, FR]**********M, no. 10919TUM2021
7.	Drawings of the pressure transmitter VEGABAR 29 type B29(*).***D[AV, AT, AR, E2, U5, FR, EZ]****, VEGABAR 39 type B39(*).***D[AV, AT, AR, E2, U5, FR, EZ]**** and VEGABAR 83 type B83(*).**[LN, EZ, NB, LQ, E2, E3, E5, E8, EI, AD, KQ, AC, HQ, EK, LI, SR, TB, KW, Q6, Q4, AT, TE, AR, TF, AW, AS, KY, FR]**********M, drawing no. GE4275, GE4277, GE4246; original stamped
8.	Cleaning and Installation manual supplied by the manufacturer
9.	Example of EHEDG Certified Logo Type EL CLASS I

2

CERTIFICATE OF COMPLIANCE

EL Class I

Date of issue: 1 August 2022

Valid until: 31 December 2025

EHEDG hereby declares that the product

VEGABAR 29 type B29(*).DLX****/VEGABAR 39 type B39(*).***DLX****
with EPDM O-Ring for threaded adapters: "HYGADAPT-L"***

from

VEGA Grieshaber KG, Am Hohenstein 113 , 77761 Schiltach, Germany

has/have been evaluated for compliance and meets/meet the current criteria for Hygienic Equipment Design of of the EHEDG

Certificate No. EHEDG-C2200037

Signed _____ *President EHEDG*
Hein Timmerman

Signed _____ *EHEDG Certification Officer*
Karlijn Faber

EHEDG
Karspeldreef 8
1101 CJ Amsterdam
Netherlands

©EHEDG

62611-ES-250109

Appendix 3

EHEDG Certification – Equipment Evaluation Form

Design Evaluation Date: 04.05.2022
EHEDG File Number: EHEDG-C2200021
Certification Type: EL CLASS I

Applicant: VEGA Grieshaber KG

Equipment: VEGABAR 29 type B29(*).***DLX****/VEGABAR 39 type B39(*).***DLX**** with EPDM O-Ring for threaded adapters: "HYGADAPT-L"

Other essential identification:

Evaluated by:

Name: Dr. Nicolas ROSSI

Approved by:

Name Rafa Soro
Title: AEO,

20808985B RAFAEL SORO (C:G46421988)

Firmado digitalmente por 20808985B RAFAEL SORO (C:G46421988)
Fecha: 2022.07.08 09:45:05 +02'00'

Date, Signature: _____

1. Results of inspection for compliance with the EHEDG Hygienic Design Criteria. Conclusion: **The equipment complies with the criteria.** **The use of the EHEDG Certification logo is justified:**	YES MAYBE	☐ ☑
2. Evidence for compliance provided and convincing for Certification. Conclusion: **The equipment complies with the criteria where possible.** **The use of the EHEDG Certification logo is justified:**	YES	☑

Signature: N ROSSI

N ROSSI

Date: 15.06.2022

The original of this form will be kept by EHEDG together with the application, the inspection report, the evidence provided and any other relevant documentation, as listed on the back.

1

62611-ES-250109

Appendix 3

No.	Description
1.	EHEDG Certificate of Compliance
2.	Contract to use the EHEDG Certification Logo for equipment
3.	Appendix 1: Equipment intended for cleaning-in-place with liquids without dismantling
4.	Appendix 2: conditions for use of the EHEDG Certification Logo
5.	Appendix 3: Equipment evaluation form
6.	Evaluation report of the design of the VEGABAR 29 type B29(*).***DLX****/VEGABAR 39 type B39(*).***DLX**** with EPDM O-Ring for threaded adapters: “HYGADAPT-L”, no. NR1 2022 /IN 401 EH 22.03.22
7.	Drawings of the VEGABAR 29 type B29(*).***DLX****/VEGABAR 39 type B39(*).***DLX**** with EPDM O-Ring for threaded adapters: “HYGADAPT-L”, drawing nos.1006545; ZT51503; SK6637_11
8.	original stamped
9.	Test report of the in-place cleanibility test method, no. 008ACT2021)
10.	Example of EHEDG Certified Logo Type EL CLASS I

2

62611-ES-250109

Fecha de impresión:

Las informaciones acera del alcance de suministros, aplicación, uso y condiciones de funcionamiento de los sensores y los sistemas de análisis corresponden con los conocimientos existentes al momento de la impresión.
Reservado el derecho de modificación

© VEGA Grieshaber KG, Schiltach/Germany 2025

62611-ES-250109

VEGA Grieshaber KG
Am Hohenstein 113
77761 Schiltach
Alemania

Teléfono +49 7836 50-0
E-Mail: info.de@vega.com
www.vega.com