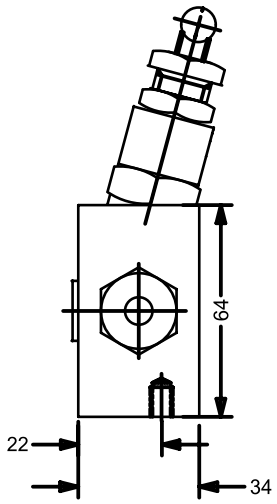

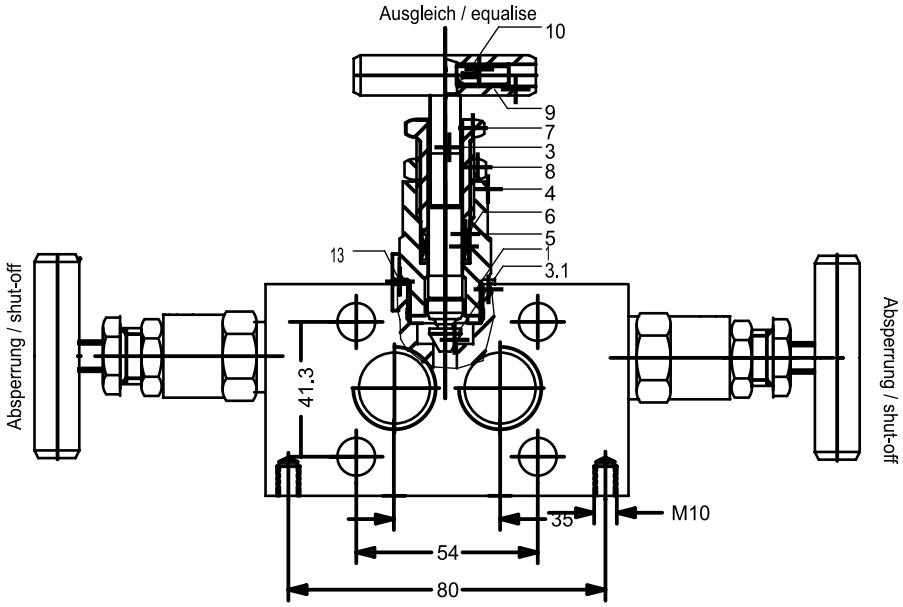

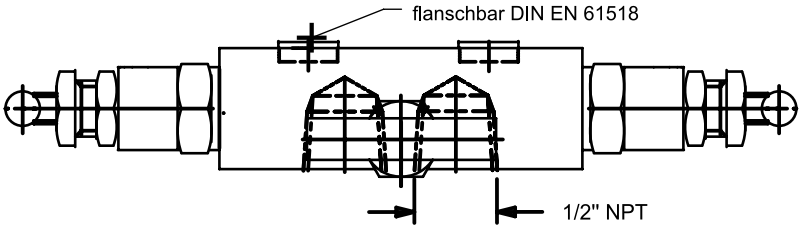

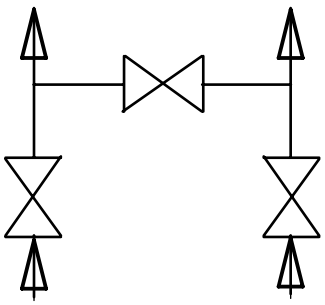

B372NI12FL

Nr. no.	Bezeichnung designation	Wst. material	Nr. no.	Bezeichnung designation	Wst. material
1	Körper body	1.4404 316L	8	Kontermutter lock-nut	1.4571 316Ti
3	Spindel stem	1.4571 316Ti	9	Knebelgriff T-bar	1.4301 ss
3.1	Kegel eingerollt bwgl. non rotating plug	1.4571 316Ti	10	Schraube srew	1.4301 ss
4	Kopfstück bonnet	1.4571 316Ti	13	Dichtung seal	1.4571 316Ti
5	Abstreifring scraper ring	Nova-press			
6	Packung packing	PTFE			
7	Stopfbuchse gland	1.4571 316Ti			

00	Maßbild erstellt / drawing created	38091	03-Mar-2023	bctadmin	hochv
	Änderung / revision	Änd. Nr. ECN no.	Datum date	gezeichnet drawn	freigegeben checked

Alle Maße in mm / all dimensions in mm

	Name / name	Datum / Date
gezeichnet / drawn	hochv	03-Mar-2023
freigegeben / checked	hochv	03-Mar-2023

Werkstoff / material

Maßstab / scale

Blatt / sheet 1 von / of 1

VEGA Grieshaber KG
Am Hohenstein 113
77761 Schiltach
Germany

Benennung
Ventil 3-fach DN5 PN160/PN420 Nace DIFVALVE.C/F/L/G

Description
VALVE 3 fold DN5 PN160/PN420 Nace DIFVALVE.C/F/L/G

Art.-Nr. / Art. No. 2.56606

Änd.-Zust. / Revision 00

Ersatz f. / replacem. f.

Gewicht / weight kg

Teil ähnl. / sim. part

Freimaßtoleranz / general tolerance

This drawing remains property of VEGA-Grieshaber KG. It may be neither copied nor informed to third persons or competitiors without our approval. (§ 2 paragraph 1 fig.7 copyright act of 9th Sept. 1965)

Diese Zeichnung bleibt Eigentum der Firma VEGA-Grieshaber KG. Sie darf ohne unsere Genehmigung weder kopiert, noch 3. Personen oder Konkurrenzfirmen mitgeteilt werden. (§ 2 Abs.1 Ziff.7 UrhG vom 09.09.1965)