安装说明

更换壳体

plics® 仪表

Scan for video:

Document ID: 31150

目录

1 关于本技术文档 3
1.1 所用符号 3
2 安全注意事项 4
2.1 授权人员 4
2.2 正确使用 4
2.3 请遵守使用说明书 4
3 产品说明 5
3.1 结构 5
3.2 工作原理 5
4 执行安装作业 6
4.1 一般性说明 6
4.2 安装准备 6
4.3 至今的壳体的拆卸步骤 6
4.4 新壳体的安装步骤 8
5 拆卸 10
5.1 废物处置 10

作为本安装说明书的补充，您可以通过扫描旁边的二维码获取一个教程视频，该视频示范了如何更换双腔式外壳。

www.vega.com/housing

编辑时间：2024-11-12

31150-ZH-241122

1 关于本技术文档

1.1 所用符号

文档 ID
本说明书封面上的此符号表示文档 ID。 通过在 www.vega.com 中输入文档 ID 可进入文档下载栏目。

信息，说明，建议： 该图标表示有帮助的附加信息和有助于成功完成任务的建议。

说明： 该图标表示有助于避免故障、功能失灵、仪表或系统受损的说明。

小心： 不遵守用该图标表示的信息会导致人员受伤。

警告： 不遵守用该图标表示的信息可能会导致人员受到重伤甚至死亡。

危险： 不遵守用该图标表示的信息将导致人员受到重伤甚至死亡。

防爆应用
该符号表示有关防爆应用的特别说明。

• **列表**
前面的点表示没有强制要求的顺序的列表。

1 **操作顺序**
前面的数字表示前后相连的操作步骤。

废物处置
该符号表示有关废物处置的特别说明。

2 安全注意事项

2.1 授权人员

本技术文档中描述的所有操作只能由经过培训且获得授权的专业人员来完成。

在仪表上以及用仪表作业时始终应穿戴必要的个人防护装备。

2.2 正确使用

本说明书中描述的组件是用于现有传感器的备用组件。

2.3 请遵守使用说明书

本安装说明书描述如何更换备用组件。请遵守仪表的相应的完整版使用说明书中的所有安全说明。

3 产品说明

3.1 结构

交付范围

交付范围包括：

- 带有螺旋盖的备用壳体
- 防松环
- 限位角铁
- 螺钉
- 齿盘
- 技术文档
  - 该说明书

部件

壳体由基体和螺旋盖组成，用于电子部件或接线腔。

基体和螺旋盖用不同种类的材质制成。根据订单，该螺旋盖可以带或不带用于显示和调整模块的视窗。

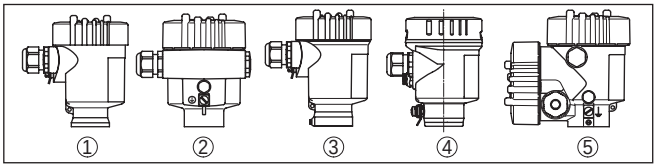

插图. 1: 备用壳体的结构形式

1 塑料制单腔
2 铝或不锈钢单腔
3 不锈钢单腔式 (精铸)
4 不锈钢制单腔 (经电解抛光)
5 塑料、铝、不锈钢双腔

3.2 工作原理

应用领域

该壳体适用于采用相应结构形式和信号输出口的各种 plics® 仪表。

4 执行安装作业

4.1 一般性说明

装配时的安全性

建议在拆下仪表后在一个合适的地点，如车间里进行安装工作。如果无法拆卸仪表，也可以在测量点更换壳体。

警告:
拆卸时要注意容器或管道中的过程条件。例如高压或高温以及腐蚀性或有毒介质会带来伤害。请通过采取适当的保护措施来避免这种情况。

防爆许可证

在防爆应用场合，只允许使用一个带有相应的防爆许可证的壳体。

4.2 安装准备

工具

更换壳体时需要以下工具:

- 梅花形 T10 号或一字形 4 号磁性螺丝刀
- 轴型保险环钳 (产品号：1039568)
- 十字形 1 号螺丝刀
- 一字形 4 号螺丝刀 (针对不锈钢制单腔式壳体以及不锈钢和铝制双腔式壳体)
- 2.5 号内六角扳手 (对于不锈钢制或铝制单腔或双腔式壳体

4.3 至今的壳体的拆卸步骤

电子部件 - 单腔式壳体

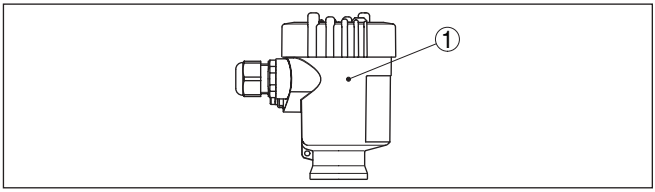

插图. 2: 主电子部件在电子部件腔内的位置 (演示示例)

1 主电子插件

电子部件 - 双腔式壳体

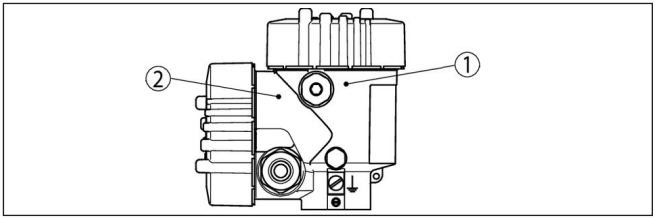

插图. 3: 主电子部件在电子部件腔内的位置以及附加电子部件在接线腔内的位置 (演示示例)

1 主电子插件
2 附加电子部件

拆下电子插件

操作步骤如下:

1. 切断电源装置
2. 拧下电子部件腔以及接线腔的双腔式壳体的壳体盖
3. 根据各相应的传感器使用说明书来断开连接电缆

   对于双腔式壳体，断开相应的仪表的电子部件腔的内部接线 (从电子部件腔到接线腔的电气连接)

4. 用一把螺丝刀 (Torx T10 型或 4 号一字型) 松开电子部件上的固定螺钉，然后拔出辅助拆卸工具上的电子部件

   对于双腔式壳体，为第二个腔式重复该步骤

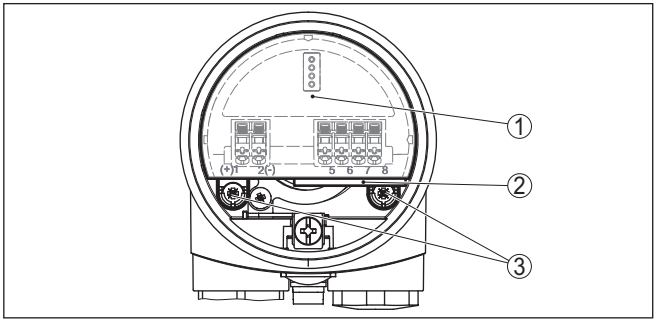

插图. 4: 带有主电子部件的电子部件腔 (演示示例)

1 电子插件
2 拆卸辅助工具
3 支撑螺钉 (2 个)

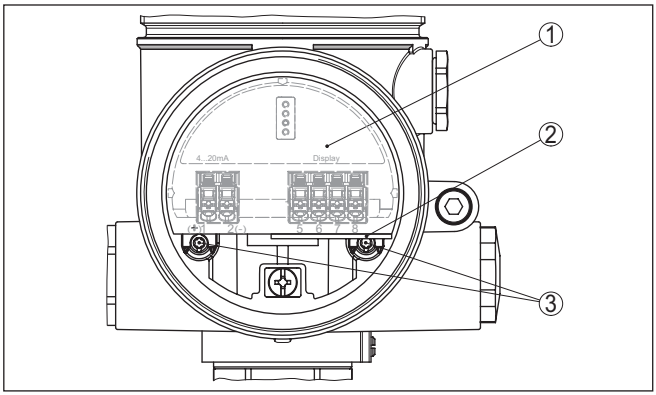

插图. 5: 带附加电子部件的接线腔 (演示示例)

1 电子插件
2 拆卸辅助工具
3 支撑螺钉 (2 个)

取下壳体

操作步骤如下：

1. 视壳体的情况拧松底座上的防松螺钉

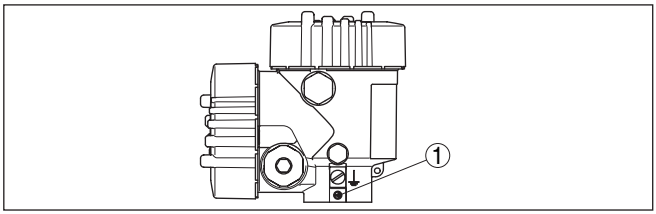

插图. 6: 双腔式壳体 - 防松螺丝 (演示示例)

1 防松螺钉的位置

2. 用Torx T10 型螺丝刀拧松防松环和可选限位角的螺钉

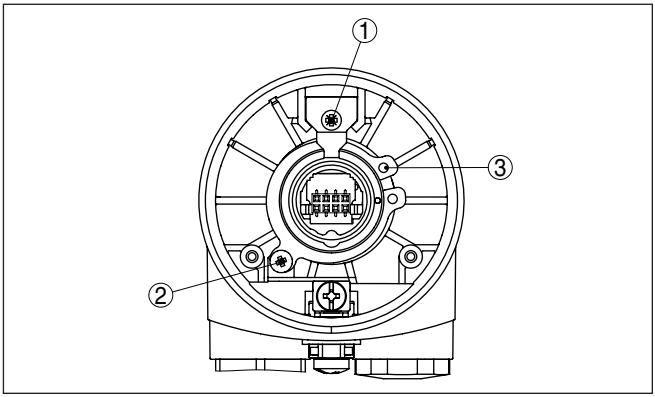

插图. 7: 以塑料壳体为例介绍螺钉和防松环的位置

1 限位角的螺钉
2 防松环的螺钉
3 防松环

3. 用钳子打开并取出防松环
4. 取下壳体

4.4 新壳体的安装步骤

装上壳体

操作步骤如下：

1. 装上新的壳体
2. 用钳子装入防松环

提示:
小心地插入防松环。在安装过程中，请确保防松环没有被过度拉伸并正确插入。

3. 用Torx T10 型螺丝刀拧紧防松环和可选限位角的螺钉
4. 视壳体的情况拧紧底座上的防松螺钉

装入电子插件

操作步骤如下：

1. 小心地将主电子部件插入电子部件腔中

提示:
通过插头连接某些仪表的电子部件。请注意，插头应位于正确的位置。标记切口必须位于 "6.00 时" 位置。

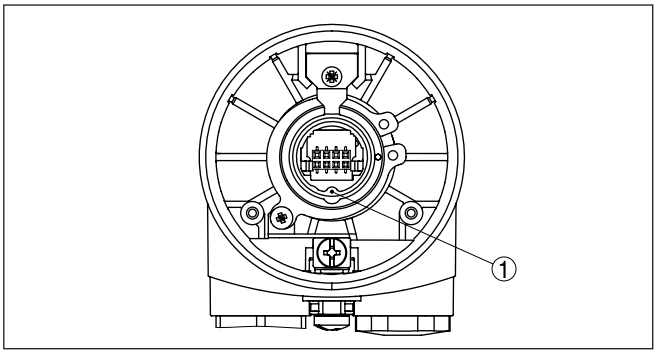

插图. 8: 插头位置

1 标记缺口

2. 用一把螺丝刀 (Torx T10 型或 4 号一字型) 拧紧固定螺钉

   对于双腔式壳体，将附加电子部件插入接线腔中并拧紧固定螺钉

3. 根据各相应的传感器使用说明书来连接连接电缆

   对于双腔式壳体，连接相应仪表的电子部件腔中的内部接线。注意各条芯线上的编号

4. 拧上外壳盖

更换由此结束。

对于防爆型应用，原则上应在企业内部记录对壳体的更换情况。

5 拆卸

5.1 废物处置

需要报废时，请将本仪表直接送往专业回收企业，而不是送往当地社区的废物收集站。

如果可以从仪表中取出，则请取出可能事先存在的所有电池，并单独收集和处置。

如果个人数据储存在有待进行报废处理的旧仪表上，请在作报废处理前将其删除。

如果您没有将旧仪表作合理报废处理的可能，请就回收和废物处置事宜与我们联系。

Printing date:

31150-ZH-241122

关于传感器和分析处理系统的供货范围，应用和工作条件等说明，请务必关注 本操作说明书的印刷时限。
保留技术数据修改和解释权

© VEGA Grieshaber KG, Schiltach/Germany 2024

VEGA Grieshaber KG
Am Hohenstein 113
77761 Schiltach
Germany 德国
Phone +49 7836 50-0
E-mail: info.de@vega.com
www.vega.com